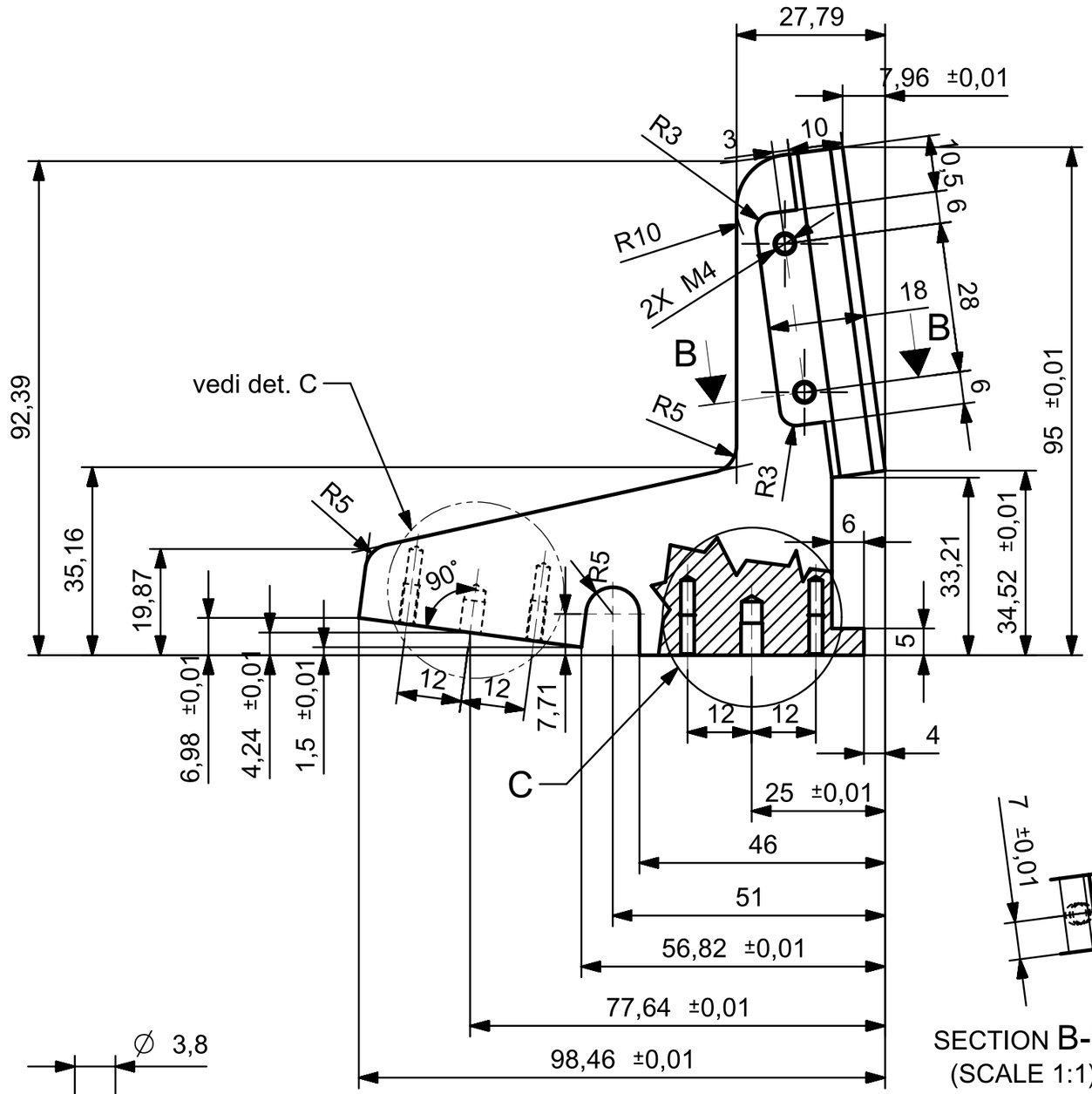

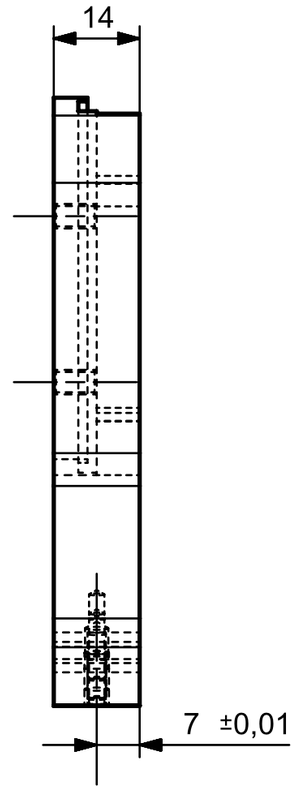

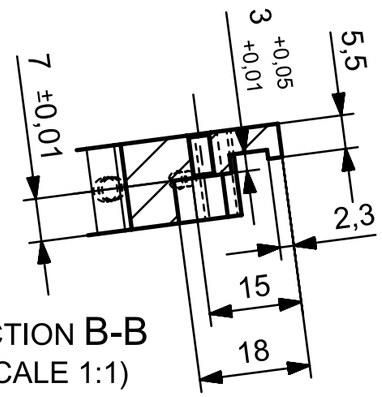

SECTION B-B
(SCALE 1:1)

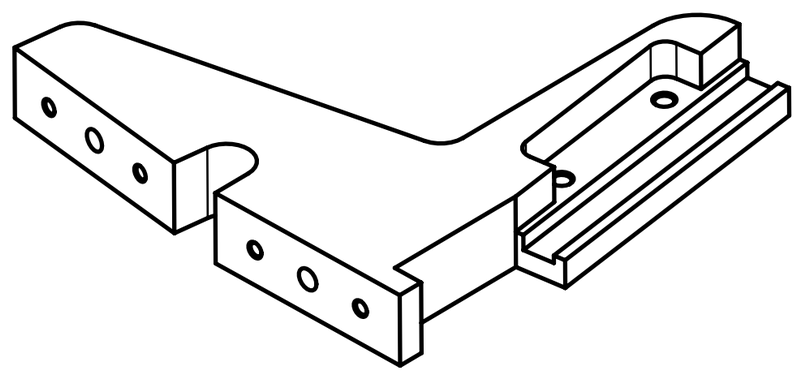

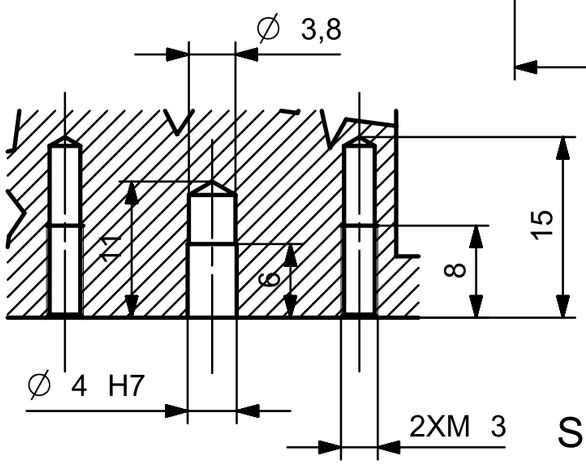

DETAIL C
SCALE 2:1

TRATTAMENTO TERMICO E/O SUPERFICIALE	MATERIALE	SMUSSI NON QUOTATI	RUGOSITA' R_a in μm	QUANTITA'
---	ANTICORODAL	0,5X45° SBAVARE	3,2	2

DATA	FIRMA			SCALA
17/10/2017	IDEATO DA: Benettoni Massimo DISEGNATO DA: Turcato Matteo	TOLLERANZA GENERALE UNI EN 22768-1:1996m		1 : 1

QUESTA OPERA E' DISTRIBUITA CON LICENZA : CREATIVE COMMONS ATTRIBUZIONE NON COMMERCIALE NON OPERE DERIVATE - 3.0 - ITALIA
http://creativecommons.org/licenses/by-nc-nd/3.0/it/

INFN
Sede: Dipartimento di Fisica
Galileo Galilei
Via Marzolo n.8
35131 Padova
Tel.0499677007
Fax 0498277031
Uff. TECNICO CAD MECCANICO
SEZIONE DI PADOVA

DENOMINAZIONE
PATTINO GUIDA
WHEEL 6

CODICE DISEGNO
ALICE-ASSY_STAVE_ONWHEELS.09

FOGLIO 1