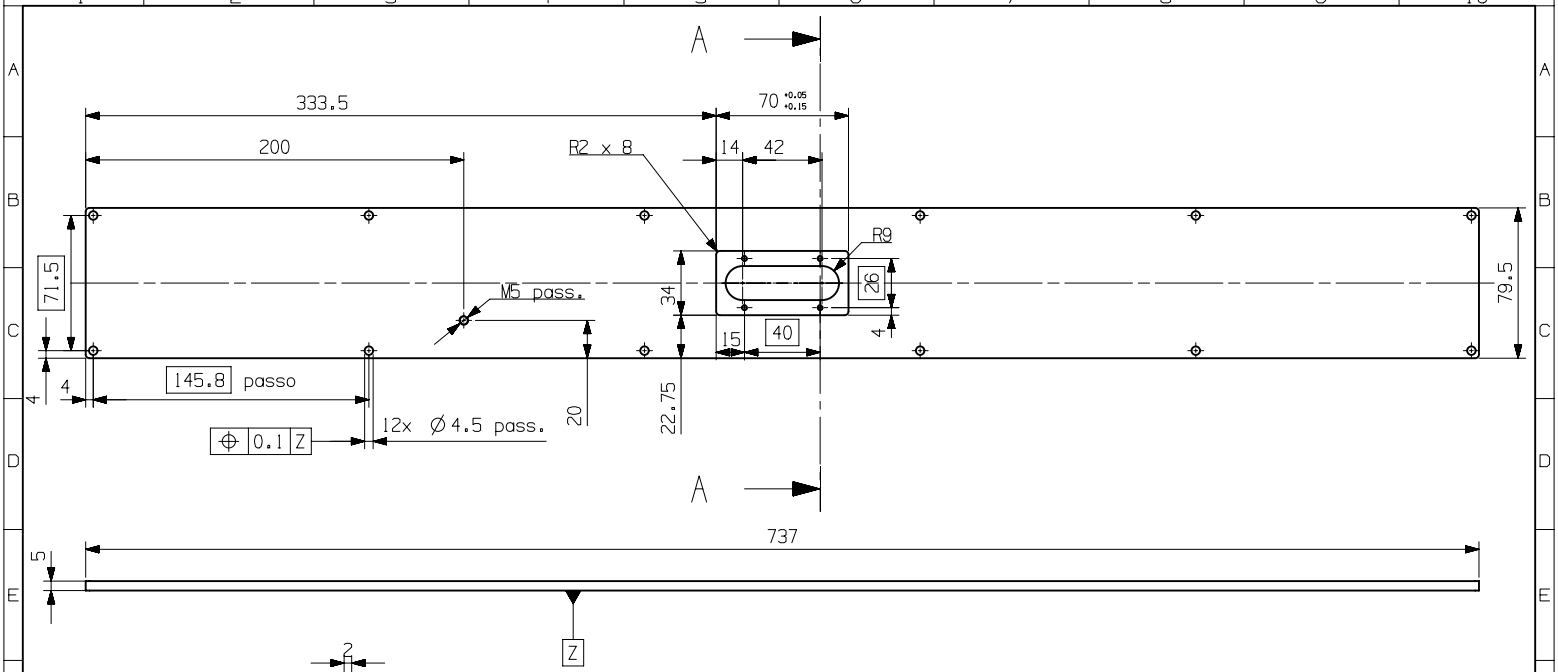

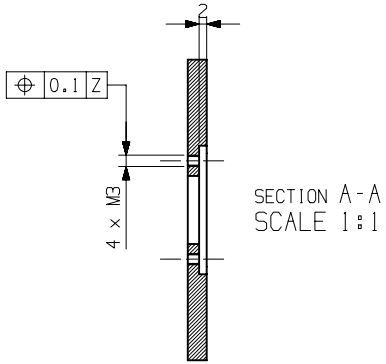

SECTION A-A
SCALE 1:1

TRATTAMENTO TERMICO E/O SUPERFICIALE	MATERIALE								SMUSSI NON QUOTATI:	RUGOSITA' R_a in µm			QUANTITA'
---	Lega alluminio								---	X,X (X,X/X,X)			-
DATA	IDEATO DA	TOLLERANZE GENERALI	Dimensioni mm	≤6	> 6	> 30	> 120	> 315	>1000	>2000	Alberi	h12	SCALA
../../..	FIRMA		Grado di precisione UNI 5303	± 0.1	± 0.2	± 0.3	± 0.5	± 0.8	± 1.2	± 2			1:5
	DISEGNATO DA Giacomo Cogo		Dimensioni angolari in mm	> 3 ÷ 6	> 6 ÷ 30	> 30 ÷ 120	> 120				Fori	H12	
			Grado di precisione UNI 5307	±1°	±10'	±20'	±30'						

QUESTA OPERA E' DISTRIBUITA CON LICENZA A CREATIVE COMMONS ATTRIBUZIONE NON COMMERCIALE NON OPERE DERIVATE - 3.0 ITALIA
http://creativecommons.org/licenses/by-nc-nd/3.0/it/

INFN
Sede: Dipartimento di Fisica Galileo Galilei
Via Marzolo n.8
35131 Padova
Tel.0498677007
Fax 0498277031
UFF. TECNICO CAD MECCANICO
SEZIONE DI PADOVA

DENOMINAZIONE

CODICE DISEGNO
coperchio_posteriore

FOGLIO 1