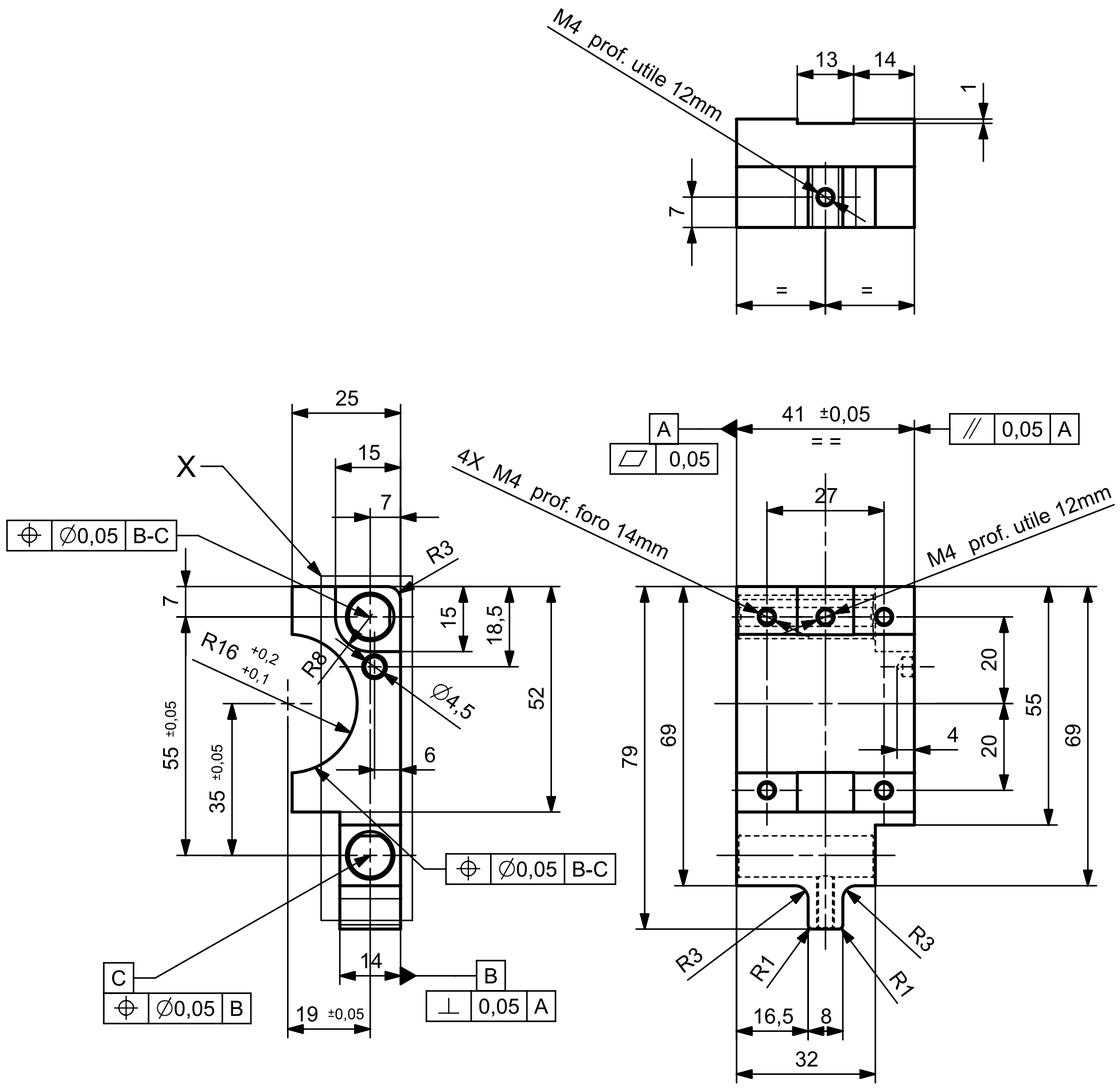

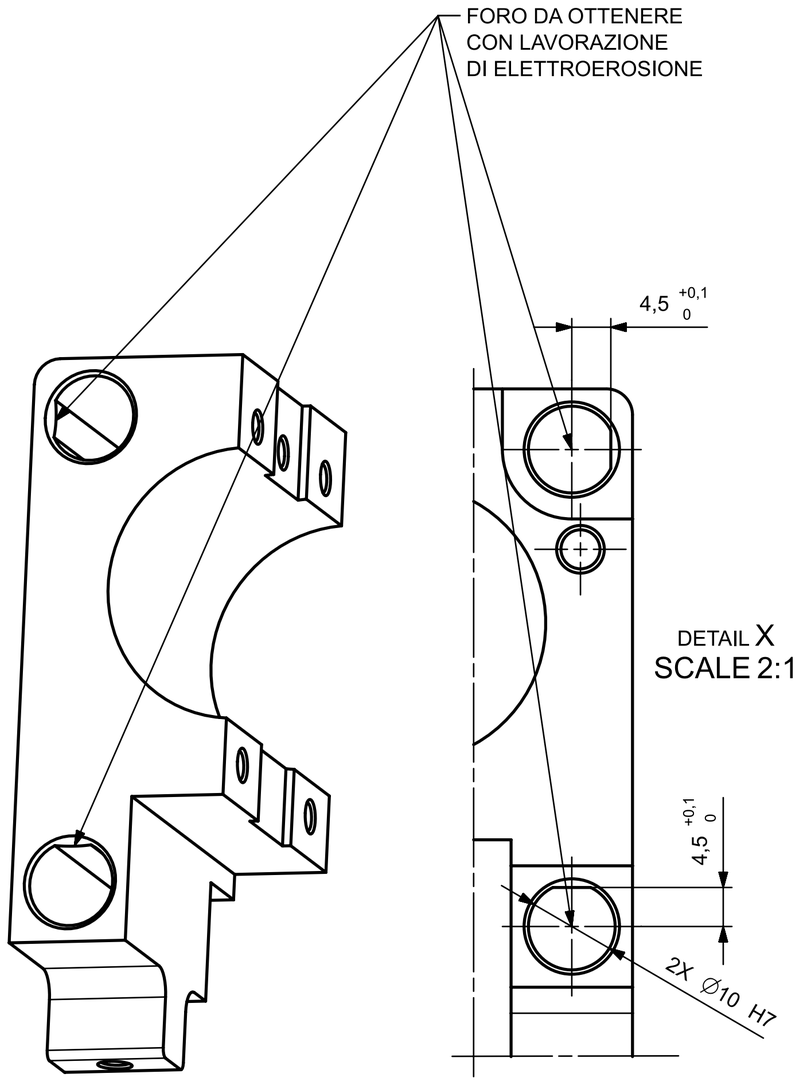

TRATTAMENTO TERMICO E/O SUPERFICIALE	MATERIALE	SMUSSI NON QUOTATI	RUGOSITA' R_a in µm	QUANTITA'
---	AL AW6082	SBAVARE 0,5X45°	3,2	–

DATA	FIRMA			SCALA
30/08/2018	IDEATO DA: Benettoni Massimo DISEGNATO DA: Turcato Matteo	TOLLERANZA GENERALE UNI EN 22768-1:1996m		1 : 1

QUESTA OPERA E' DISTRIBUITA CON LICENZA : CREATIVE COMMONS ATTRIBUZIONE NON COMMERCIALE NON OPERE DERIVATE - 3.0 - ITALIA
http://creativecommons.org/licenses/by-nc-nd/3.0/it/

INFN
Sede: Dipartimento di Fisica
Galileo Galilei
Via Marzolo n.8
35131 Padova
Tel.0499677007
Fax 0498277031
Uff. TECNICO CAD MECCANICO
SEZIONE DI PADOVA

DENOMINAZIONE
PIEDE ATTACCO STAVE

CODICE DISEGNO
GETOUT_STAVE.81

FOGLIO 1