DETAIL A
SCALE 5:1

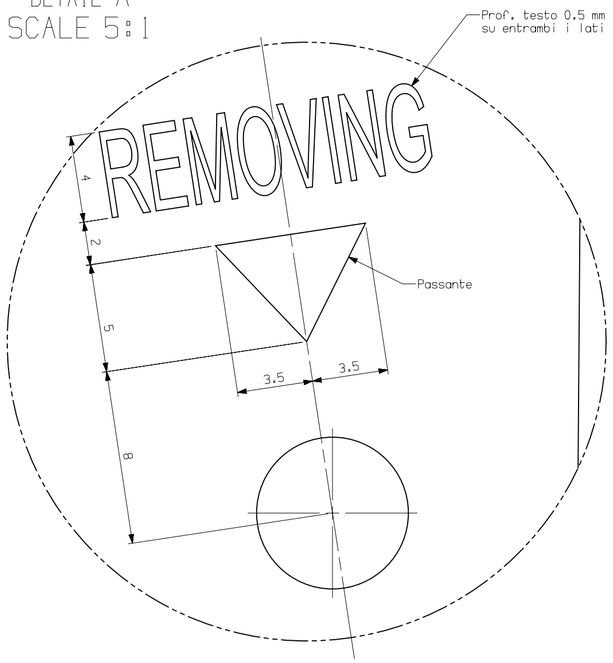

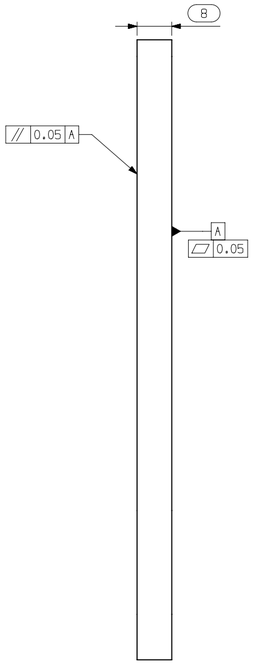

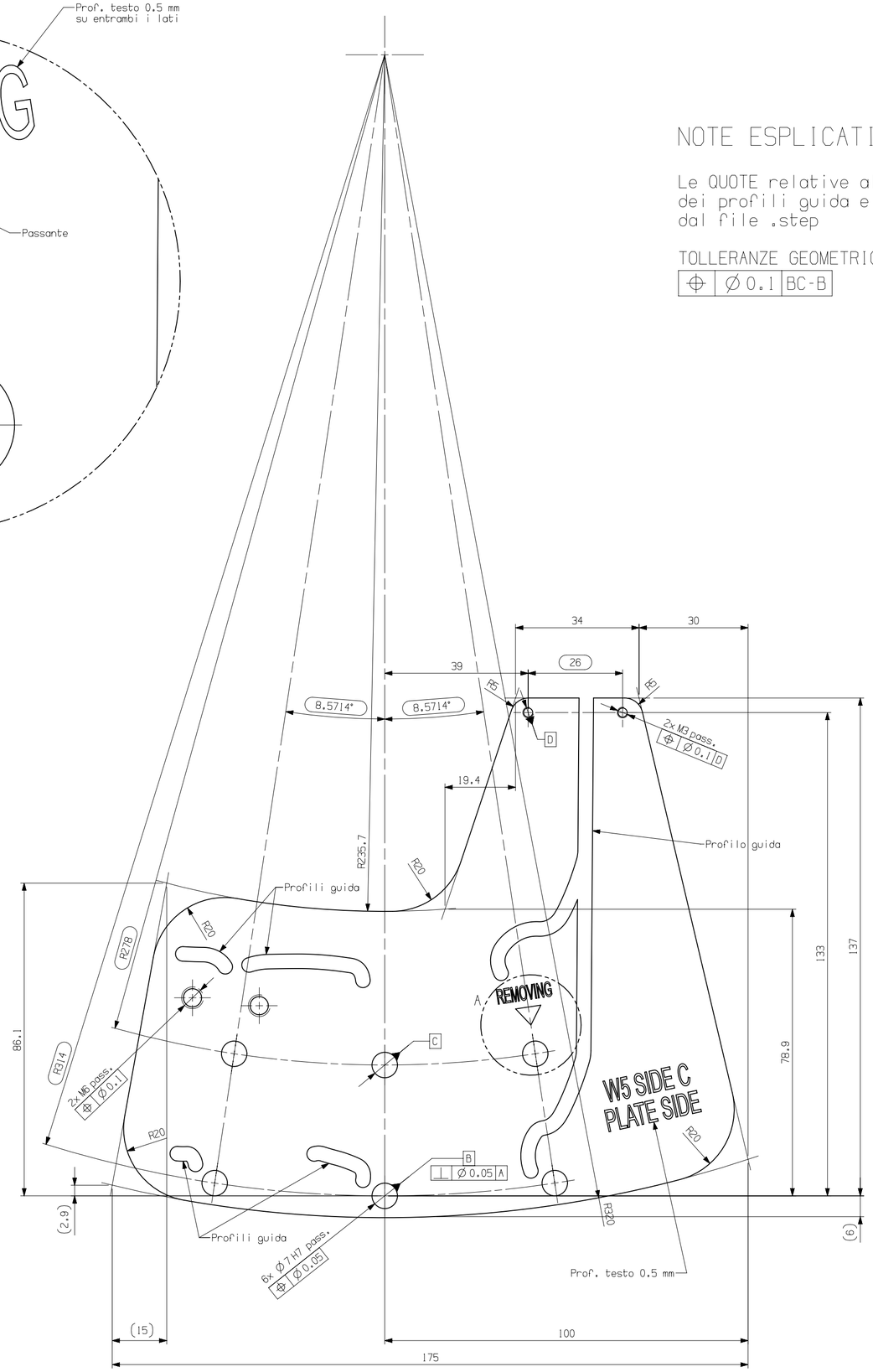

NOTE ESPLICATIVE

Le QUOTE relative alle posizioni dei fori sul pezzo, dei profili guida e delle scritte devono essere rilevate dal file .step

TOLLERANZE GEOMETRICHE sui profili guida:

⌖	Ø 0.1	BC-B

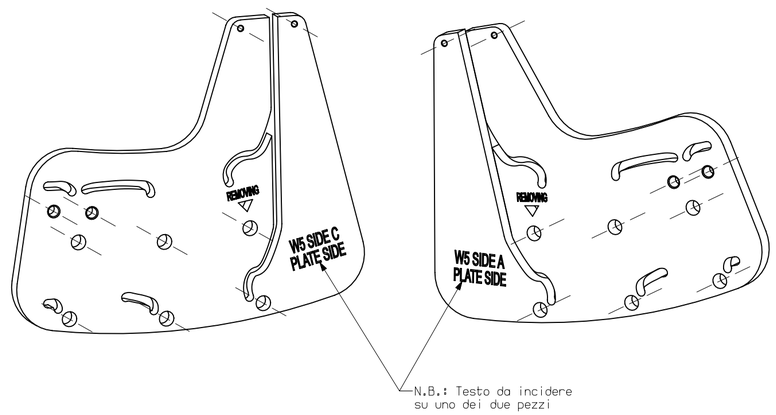

TRATTAMENTO TERMICO E/O SUPERFICIALE	MATERIALE	SMUSSI NON QUOTATI	RUGOSITA' R_a in µm	QUANTITA'
---	AL AW5083	SBAVARE 0.5x45°	1.6	–

DATA	FIRMA		SCALA
04/09/2018	IDEATO DA: Benettoni Massimo DISEGNATO DA: Bez Nicola	TOLLERANZA GENERALE UNI EN 22768-1:1996m	1:1

QUESTA OPERA E' DISTRIBUITA CON LICENZA : CREATIVE COMMONS ATTRIBUZIONE NON COMMERCIALE NON OPERE DERIVATE - 3.0 - ITALIA
http://creativecommons.org/licenses/by-nc-nd/3.0/it/

INFN
Uff. TECNICO CAD MECCANICO
SEZIONE DI PADOVA
Sede: Dipartimento di Fisica Galileo Galilei
Via Marzolo n.8
35131 Padova
Tel.0499677007
Fax 0498277031

DENOMINAZIONE
PIASTRA GUIDA
WHEEL 5 SIDE A-C

CODICE DISEGNO
GETOUT_STAVE.93

FOGLIO 1