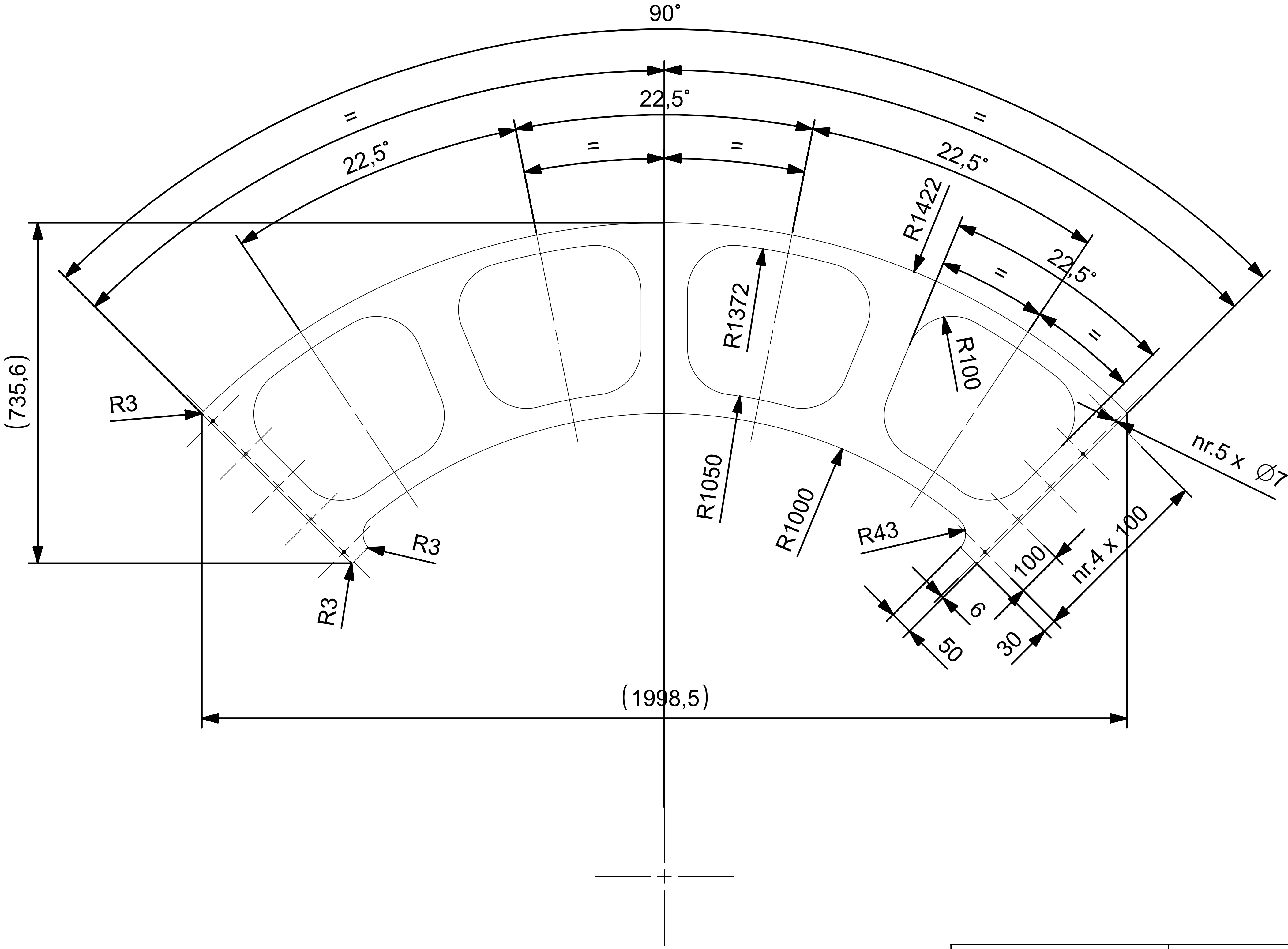

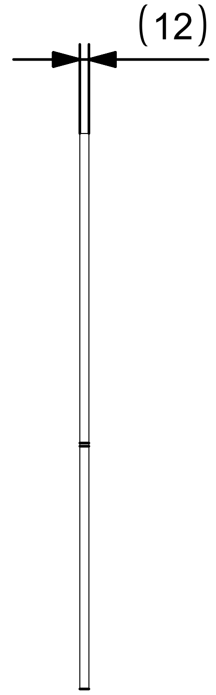

TRATTAMENTO TERMICO E/O SUPERFICIALE	MATERIALE	SMUSSI NON QUOTATI	RUGOSITA' R_a in µm	QUANTITA'
VERDE RAL 6038	ANTICORODAL	---	3.2 (X,X X,X)	2

DATA: 14/06/2021

FIRMA

IDEATO DA

DISEGNATO DA: Rampazzo Mirco

TOLLERANZE GENERALI

Dimensioni mm	≤6	> 6	> 30	> 120	> 315	>1000	>2000	Alberi	h12
Grado di precisione UNI 5303	± 0.1	± 0.2	± 0.3	± 0.5	± 0.8	± 1.2	± 2		

Dimensioni angolari in mm	> 3 ≤ 6	> 6 ≤ 30	> 30 ≤ 120	> 120	Fori	H12
Grado di precisione UNI 5307	±1°	±10'	±20'	±30'		

SCALA 1:10

QUESTA OPERA E' DISTRIBUITA CON LICENZA : CREATIVE COMMONS ATTRIBUZIONE NON COMMERCIALE NON OPERE DERIVATE - 3.0 - ITALIA
http://creativecommons.org/licenses/by-nc-nd/3.0/it/

INFN
Sede: Dipartimento di Fisica Galileo Galilei
Via Marzolo n.8
35131 Padova
Tel.0499677007
Fax 0498277031
Uff. TECNICO CAD MECCANICO
SEZIONE DI PADOVA

DENOMINAZIONE

ENUBET

CODICE DISEGNO: dima

FOGLIO 1