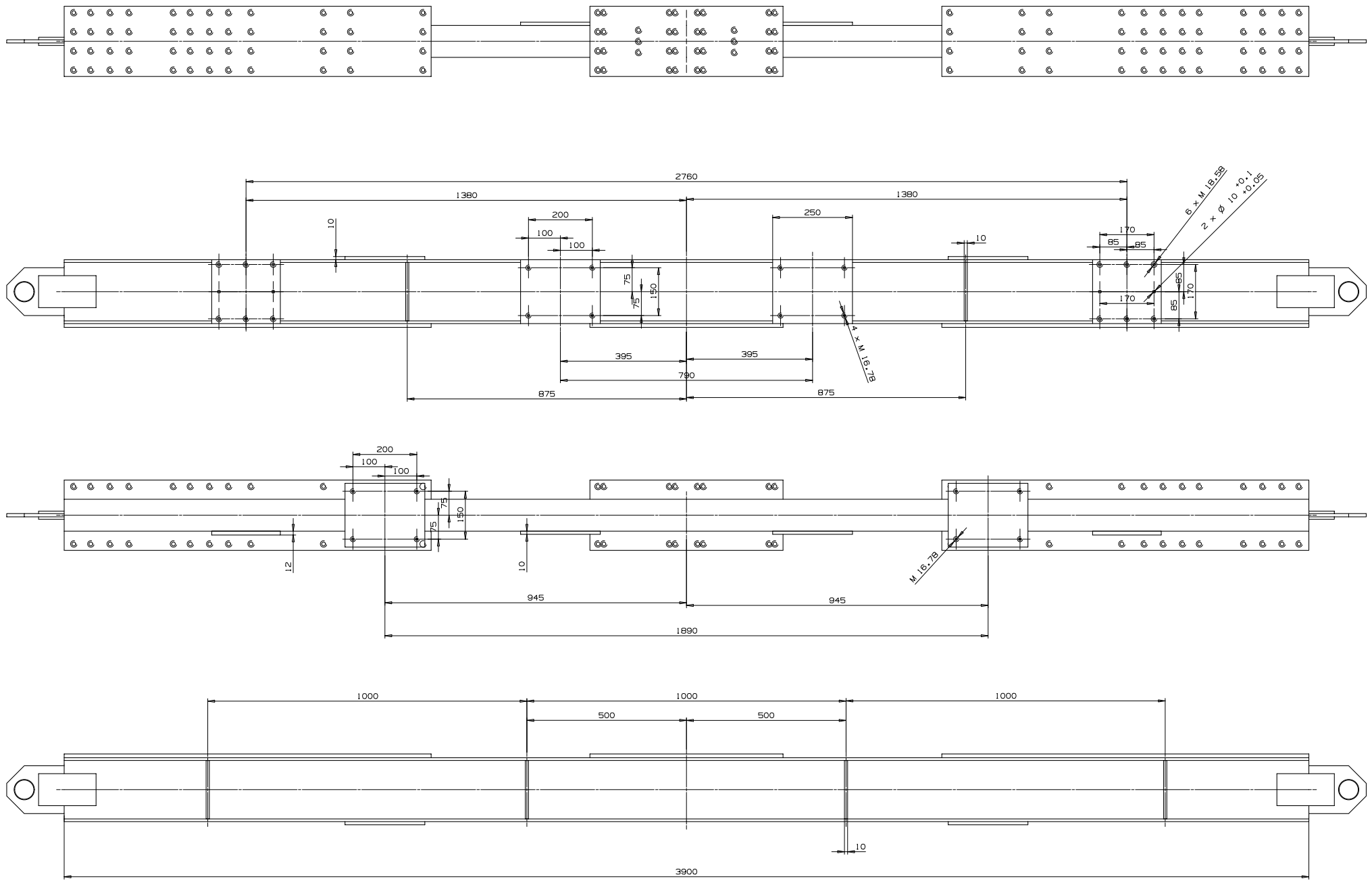

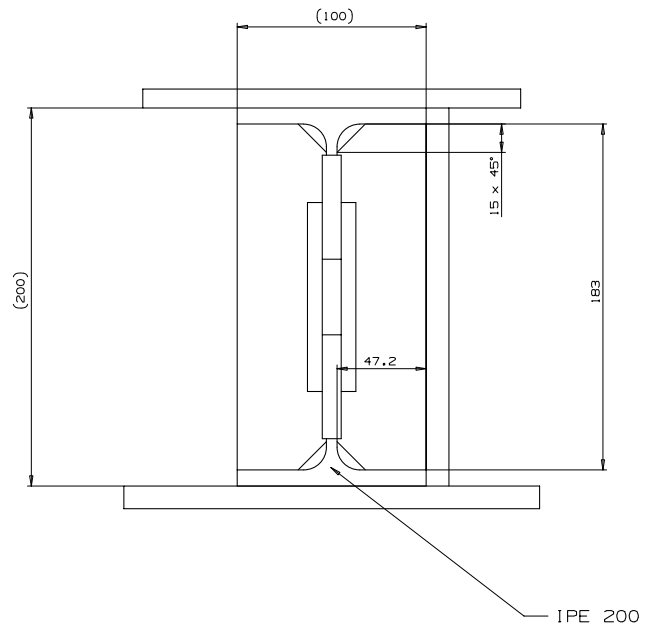

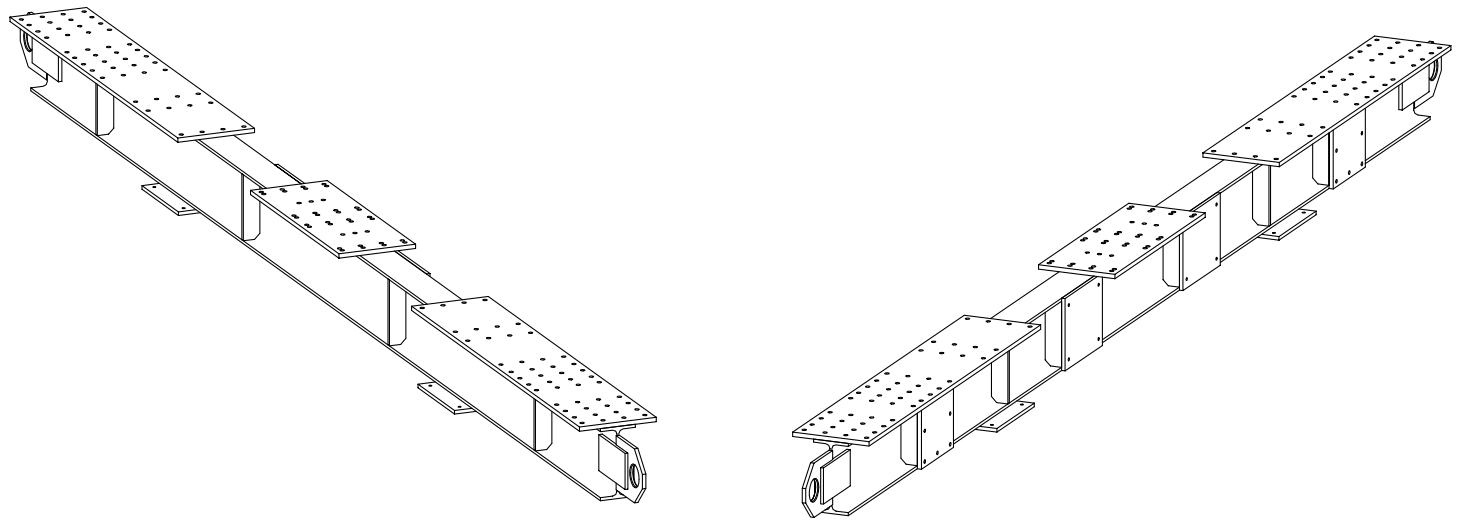

Tutti i componenti saldati - a=4-7 5

SMUSSI NON QUOTATI		RUGOSITA' R_a in µm				TRATTAMENTO TERMICO E/O SUPERFICIALE				MATERIALE : Fe 430 B			QUANTITA' 1
MODIFICA	MOD N°									SOSTITUISCE			DATA
	DATA												FIRMA
	FIRMA	1	2	3	4	5	6	7	8	SOSTITUITO DA			DATA
													FIRMA
		DISEGNATO	CONTROLLATO	APPROVATO	VERIF.NORME								
	DATA	011115				TOLLERANZE GENERALI	± 0.5					SCALA 1/1	
	FIRMA												

INFN ISTITUTO NAZIONALE DI FISICA NUCLEARE

DENOMINAZIONE: CULLA OUT - TRAVE IPE 200 SX

CODICE DISEGNO: CMS.MB.11.002.3

FOGLIO

INDICE MODIFICA	
1	6
2	7
3	8
4	9
5	10

IL PRESENTE DISEGNO, A SENSI DI LEGGE, E' PROPRIETA' DELL'INFN E NON PUO' ESSERE RIPRODOTTO, UTILIZZATO NE' COMUNICATO A TERZI