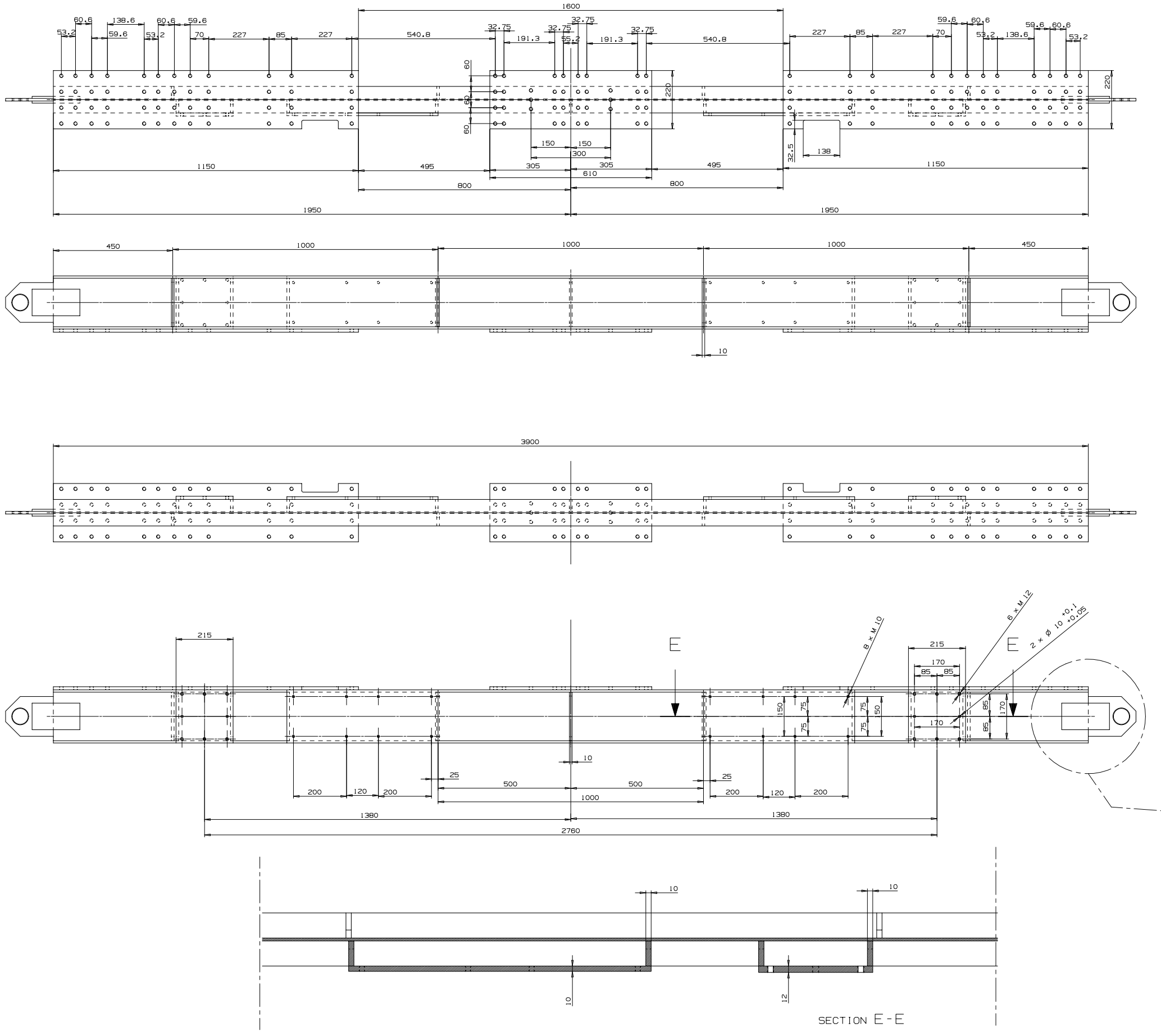

SECTION E-E

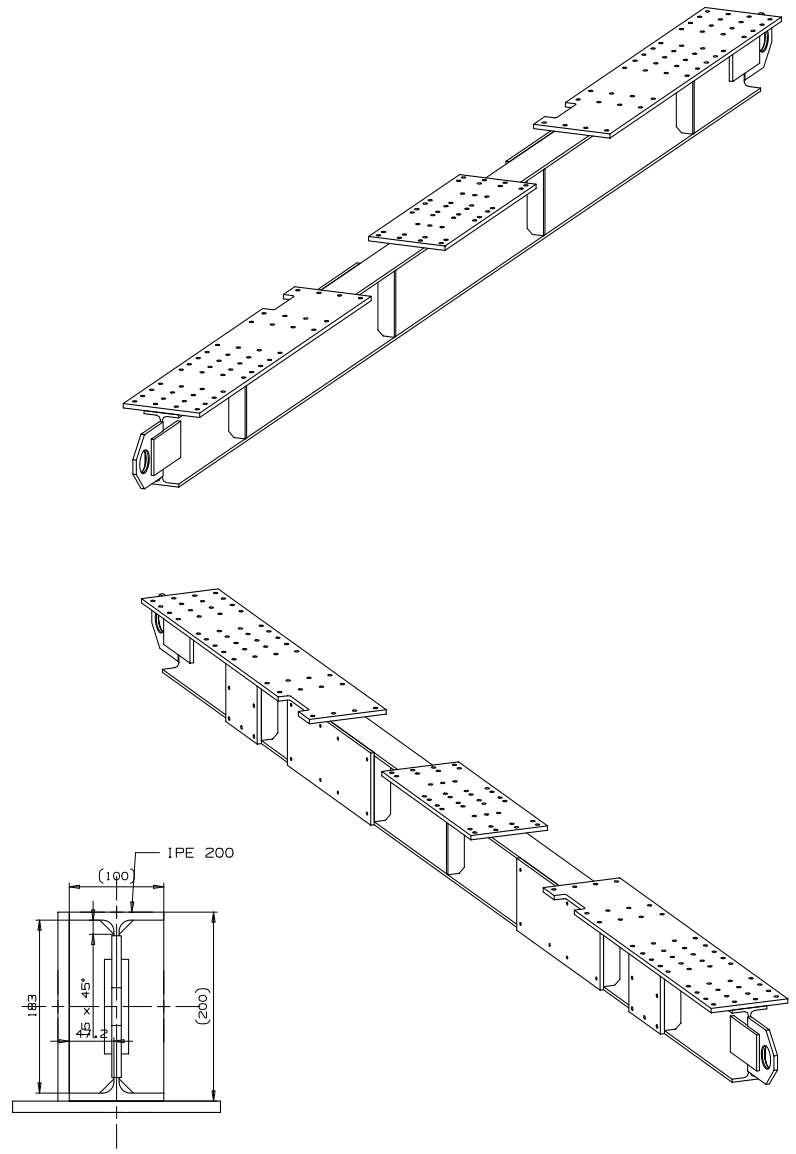

SECTION M-M

Tutti i componenti saldati - a=4-7 5||

SMUSSI NON QUOTATI		RUGOSITA' R_a in µm				TRATTAMENTO TERMICO E/O SUPERFICIALE				MATERIALE : Fe 430 B				QUANTITA' 1	
MODIFICA	MOD N°									SOSTITUISCE				DATA	
	DATA													FIRMA	
	FIRMA	1	2	3	4	5	6	7	8	SOSTITUITO DA				DATA	
		DISEGNATO	CONTROLLATO	APPROVATO	VERIF.ACRIM									FIRMA	
	DATA	020221				TOLLERANZE GENERALI	± 0.5						SCALA 1/1		
	FIRMA														

INFN ISTITUTO NAZIONALE DI FISICA NUCLEARE

DENOMINAZIONE: CULLA OUT - TRAVE IPE 200 DX

CODICE DISEGNO: CMS.MB.11.002.2

FOGLIO

INDICE MODIFICA	
1	6
2	7
3	8
4	9
5	10