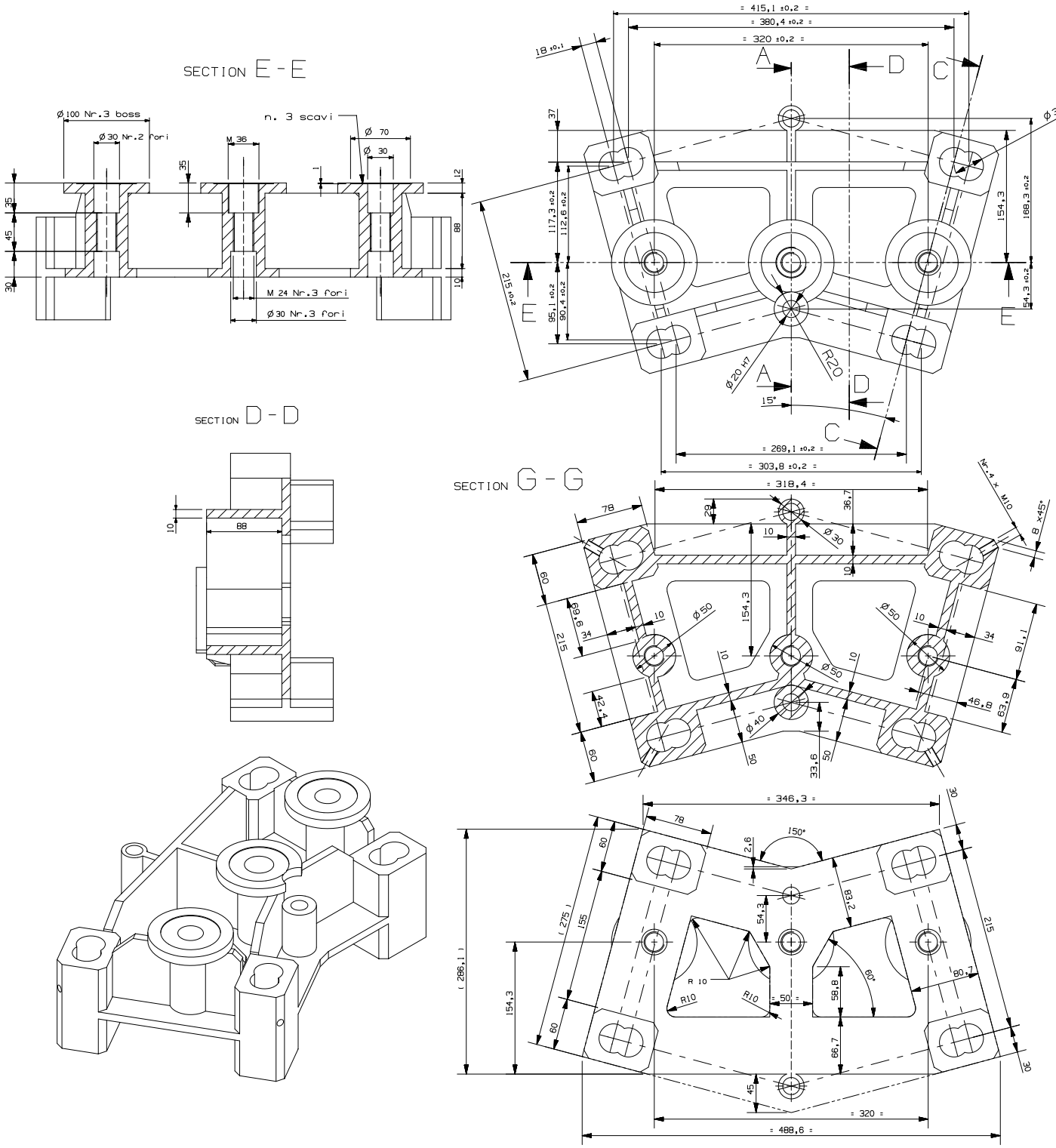

NOTE:
- SABBIATURA
- ESEGUIRE TRATTAMENTO PROTET
- VERNICIATURA CON ESCLUSIONE SUPERFICI DI SPIANATE e dei
- TUTTE LE SALDATURE a7 z continue o a tratti simmetr 30 mm x 50mm passo

Massa kg 29

SMUSSI NON QUOTATI				RUGOSITA' R_a in µm			TRATTAMENTO TERMICO E/O SUPERFICIALE			MATERIALE :	Fe 420
							distensione				
MODIFICA	MOD N°									SOSTITUI-SCE	
	DATA									SOSTITUI-TO DA	
	FIRMA	1	2	3	4	5	6	7	8		
		DISEGNATO	CONTROLLATO	APPROVATO	VERIF.NORME	TOLLERANZE GENERALI					
	DATA	011031					±0.5				
	FIRMA	MARCHIORO	BENETTONI								

INFN INT. TECHNOLOGY SEZIONE DI PADOVA

DENOMINAZIONE
PIASTRA APPOGGIO TEL
su YB1, facce +/-2

CODICE DISEGNO
CMS.MB.12.010

IL PRESENTE DISEGNO, A SENSI DI LEGGE, E' PROPRIETA' DELL'INFN E NON PUO' ESSERE RIPRODOTTO, UTILIZZATO NE' COMUNICATO A TERZI