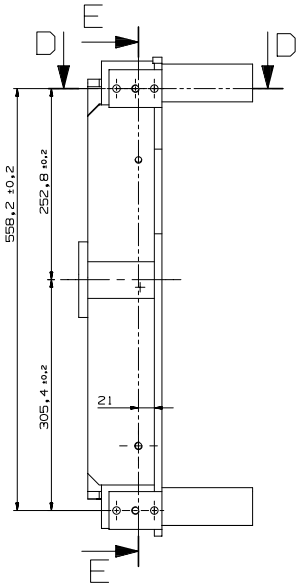

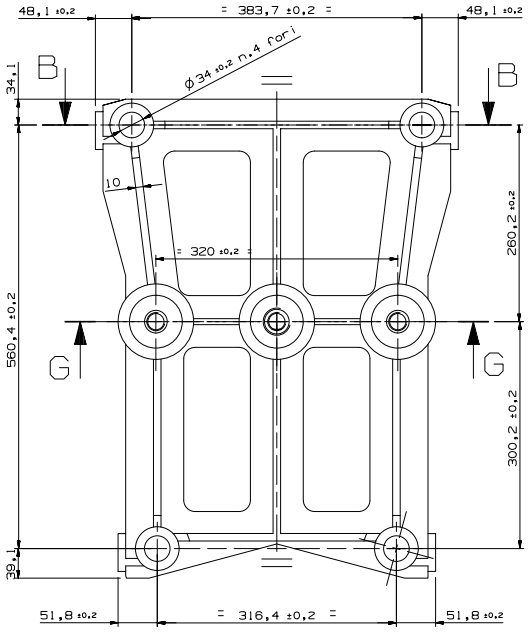

SECTION E - E

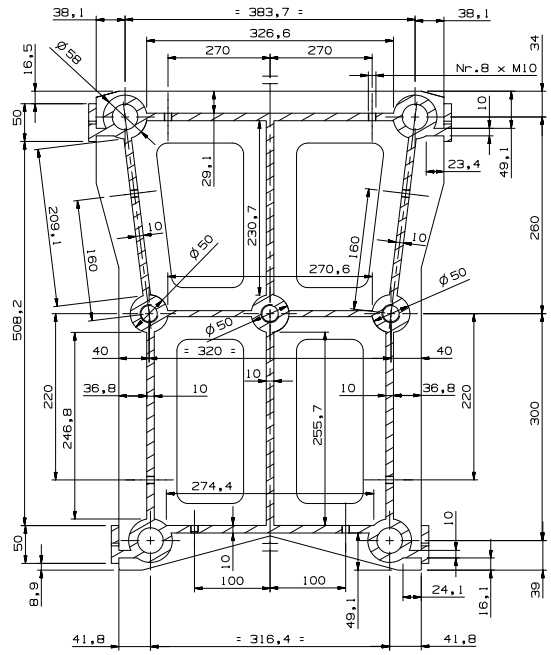

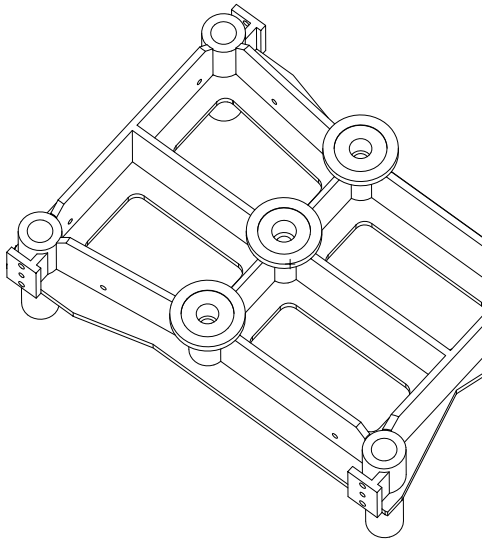

SECTION D - D

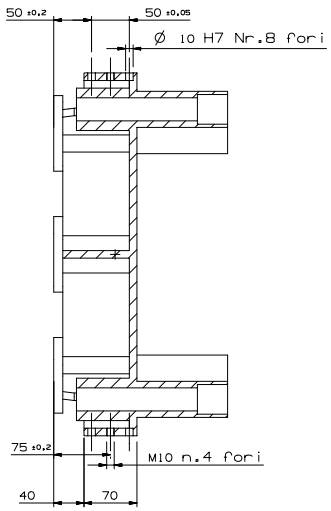

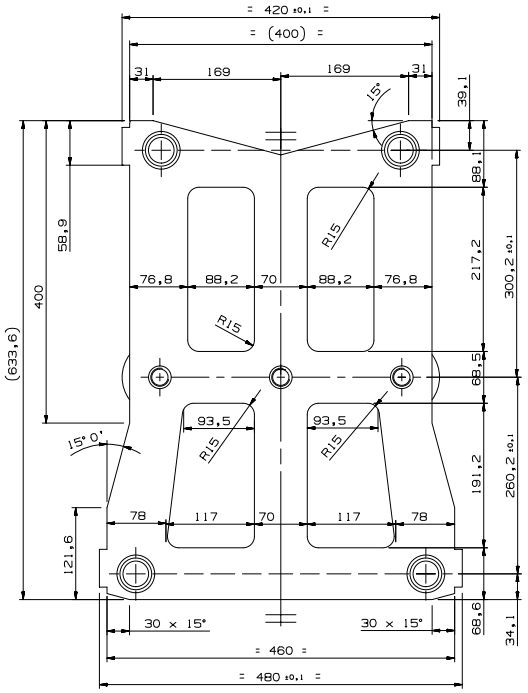

SECTION G - G

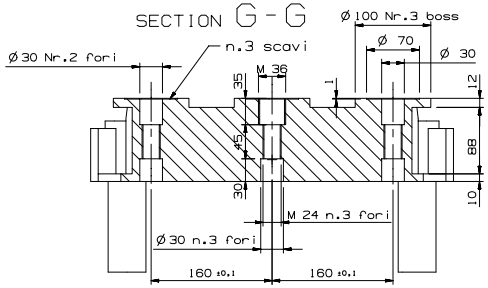

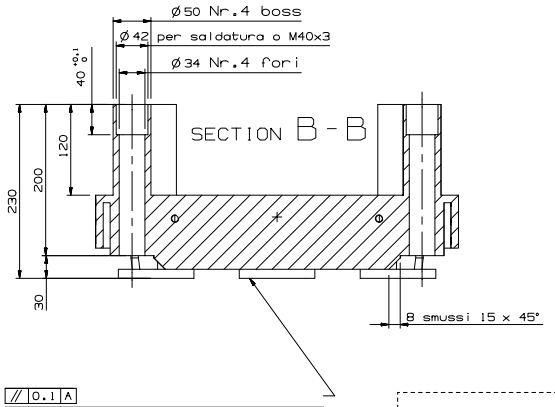

SECTION B - B

//	0.1	A
▱	0.1	spianare insieme a inserto inox

NOTE:
- SABBIATURA
- ESEGUIRE TRATTAMENTO PROTETT
- VERNICIATURA CON ESCLUSIONE SUPERFICI DI SPIANATE e dei
- TUTTE LE SALDATURE a7◺ zl continue o a tratti simmetr. 30 mm x 50mm passo

Massa kg 41

SMUSSI NON QUOTATI		RUGOSITA' R_a in µm		TRATTAMENTO TERMICO E/O SUPERFICIALE distensione		MATERIALE : Fe 42					
MODIFICA	MOD N°									SOSTITUISCE	
	DATA										
	FIRMA	1	2	3	4	5	6	7	8	SOSTITUITO DA	
		DISEGNATO	CONTROLLATO	APPROVATO	VERIFICAZIONE	TOLLERANZE GENERALI					
DATA	011031					±0.5					
FIRMA	MARCHIORO	BENETTONI									

INFN INT. TECNICO DI MILANO SECONDO DI MILANO

IL PRESENTE DISEGNO, A SENSI DI LEGGE, E' PROPRIETA' DELL'INFN E NON PUO' ESSERE RIPRODOTTO, UTILIZZATO NE' COMUNICATO A TERZI

DENOMINAZIONE
PIASTRA APPOGGIO TELA
su YB2, facce +/-Z

CODICE DISEGNO
CMS.MB.12.020