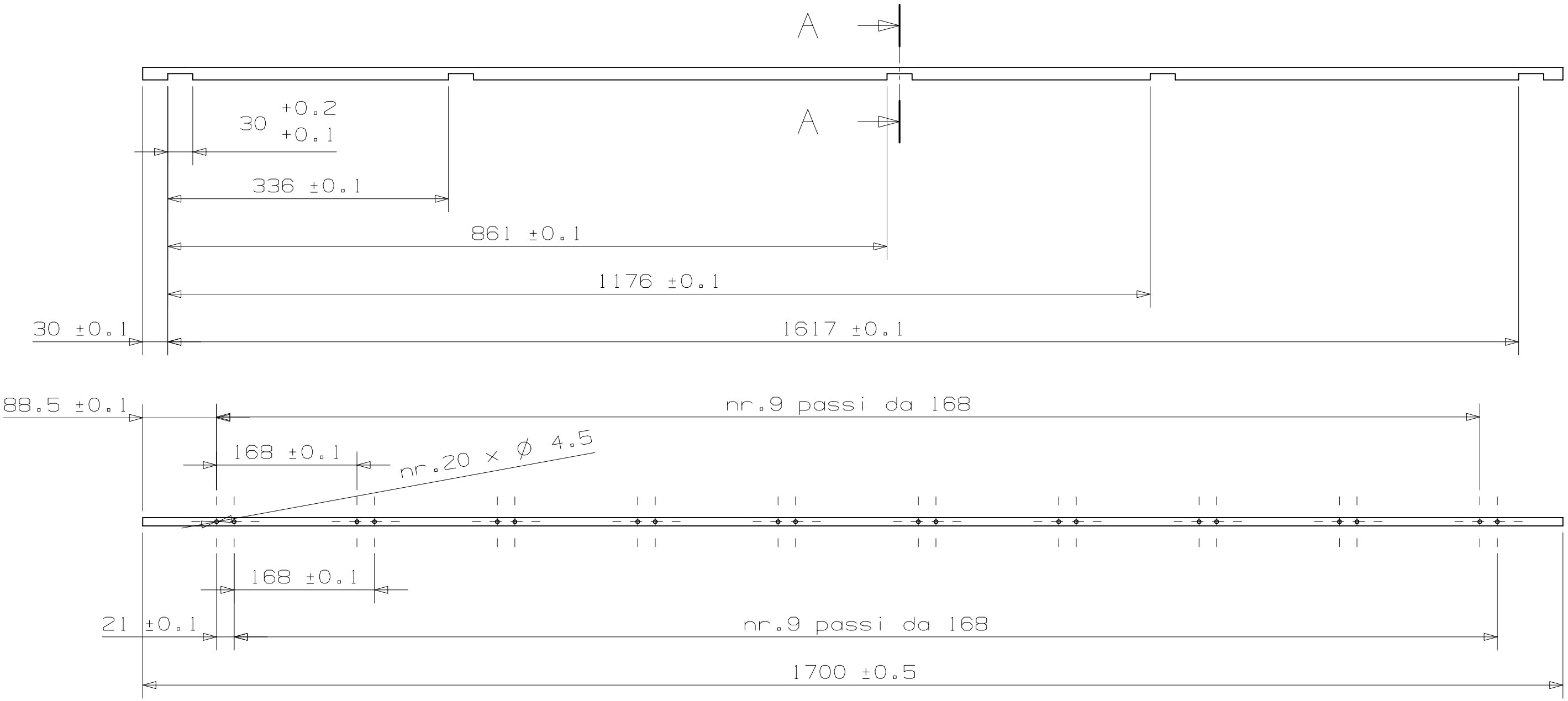

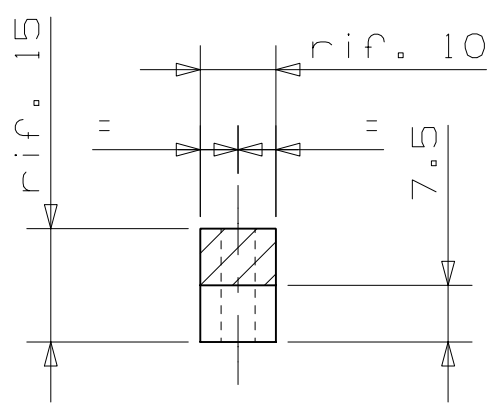

SECTION A-A
scale 1:1

SMUSSI NON QUOTATI XXXXXX	RUGOSITA' R_a in µm 3.2 (xx xx)	TRATTAMENTO TERMICO E/O SUPERFICIALE	MATERIALE : ANTICORODAL	QUANTITA' 1																	
MODIFICA	MOD N°	1	2	3	4	5	6	7	8	SOSTITUI-SCE										DATA	
	DATA																			FIRMA	
	FIRMA									SOSTITUI-TO DA										DATA	
																				FIRMA	
	DISEGNATO	CONTROLLATO	APPROVATO	VERIF.NORME	TOLLERANZE GENERALI	Dimensioni mm	÷6	> 6	> 30	> 120	> 315	>1000	>2000	Alberi	h12	SCALA	
DATA	24.05.04					Grado di precisione UNI 5303	± 0.1	± 0.2	± 0.3	± 0.5	± 0.8	± 1.2	± 2			1:5	
FIRMA	RAMPAZZO M.					Dimensioni angolari in mm	> 3 ÷ 6	> 6 ÷ 30	> 30 ÷ 120	> 120				Fori	H12		
						Grado di precisione UNI 5307	±1°	±10'	±20'	±30'							

INFN Uff. TECNICO CAD MECCANICO SEZIONE DI PADOVA

DENOMINAZIONE
CMS - DIMA BLOCCHETTI CARTER
DIMA MB1-NEGATIVA-LEFT

CODICE DISEGNO	RESPONSABILE	GRUPPO	FOGLIO
CMS_DIMA_CARTER_01_01	XXXXXXXX	XXXXX	

INDICE MODIFICA: 1 2 3 4 5 6 7 8 9 10

IL PRESENTE DISEGNO, A SENSI DI LEGGE, E' PROPRIETA' DELL'INFN E NON PUO' ESSERE RIPRODOTTO, UTILIZZATO NE' COMUNICATO A TERZI