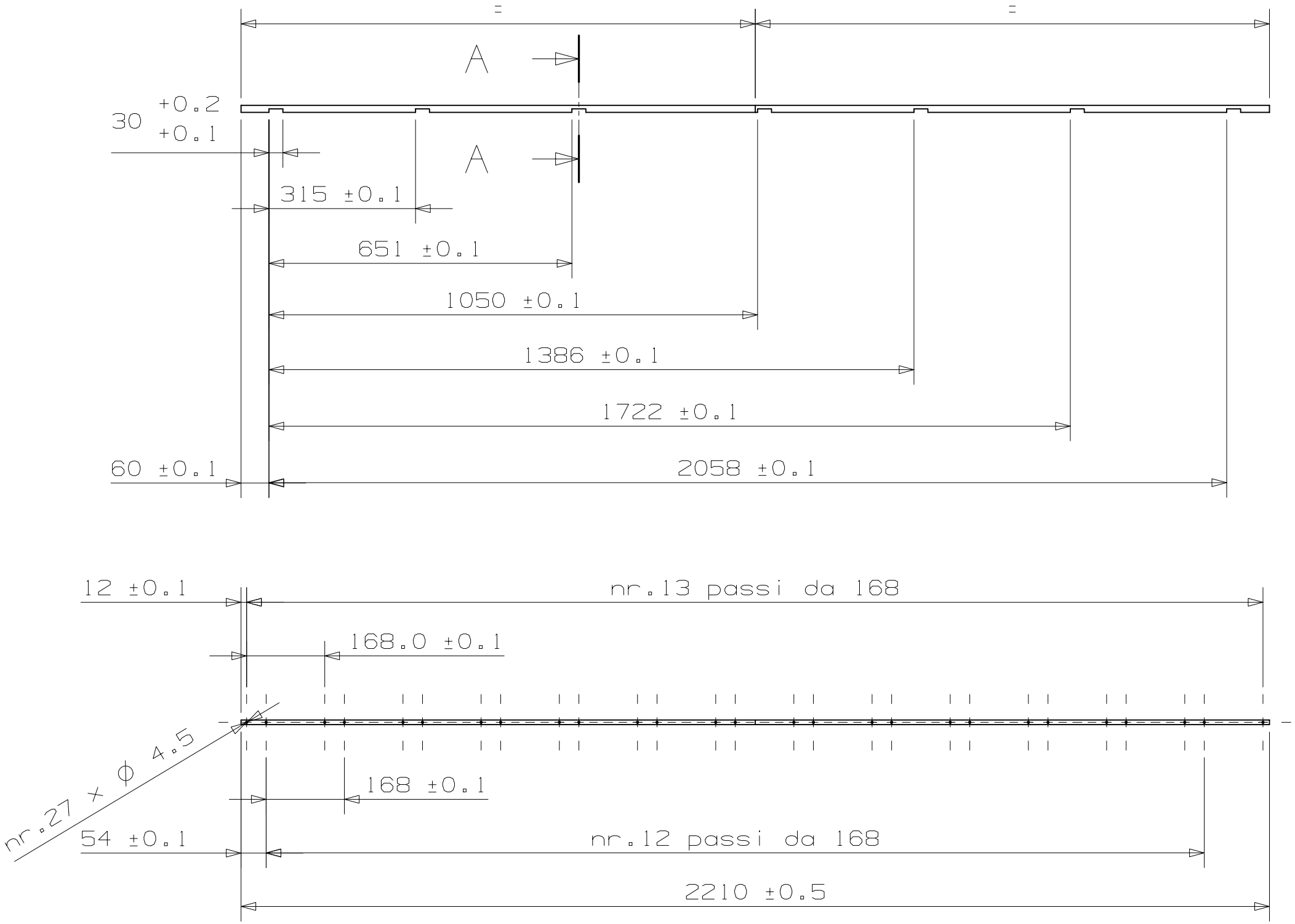

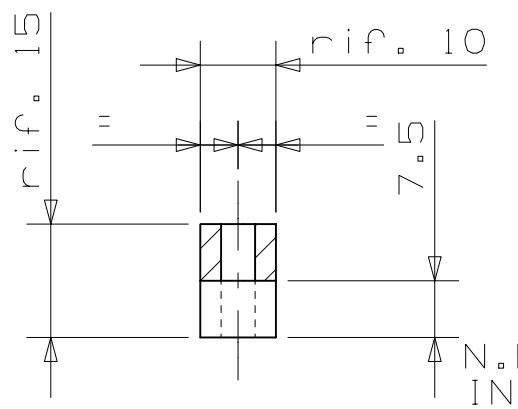

SECTION A-A
scale 1:1

N.B.: DIVIDERE LA DIMA IN NR.2 SPEZZONI UGUALI ED ESEGUIRE LE LAVORAZIONI SUCCESSIVAMENTE ALLA DIVISIONE DI QUESTA

SMUSSI NON QUOTATI	RUGOSITA' R_a in μm	TRATTAMENTO TERMICO E/O SUPERFICIALE	MATERIALE : ANTICORODAL	QUANTITA'
XXXXXX	3.2 (xx) (xx)			1

MODIFICA	MOD N°	1	2	3	4	5	6	7	8	SOSTITUI-SCE		DATA
	DATA											FIRMA
	FIRMA									SOSTITUI-TO DA		DATA
												FIRMA

	DISEGNATO	CONTROLLATO	APPROVATO	VERIF.NORME
DATA	14.06.04			
FIRMA	RAMPAZZO M.			

TOLLERANZE GENERALI

Dimensioni mm	÷6	> 6	> 30	> 120	> 315	>1000	>2000	Alberi	h12
Grado di precisione UNI 5303	± 0.1	± 0.2	± 0.3	± 0.5	± 0.8	± 1.2	± 2		
Dimensioni angolari in mm	> 3 ÷ 6	> 6 ÷ 30	> 30 ÷ 120	> 120				Fori	H12
Grado di precisione UNI 5307	±1°	±10'	±20'	±30'					

SCALA 1:10

INFN Uff. TECNICO CAD MECCANICO SEZIONE DI PADOVA

IL PRESENTE DISEGNO, A SENSI DI LEGGE, E' PROPRIETA' DELL'INFN E NON PUO' ESSERE RIPRODOTTO, UTILIZZATO NE' COMUNICATO A TERZI

DENOMINAZIONE
CMS - DIMA BLOCCHETTI CARTER
DIMA MB410-DX-SX-RIGHT

CODICE DISEGNO	RESPONSABILE	GRUPPO	FOGLIO
CMS_DIMA_CARTER_01_21	XXXXXXXX	XXXXX	

INDICE MODIFICA	
1	6
2	7
3	8
4	9
5	10