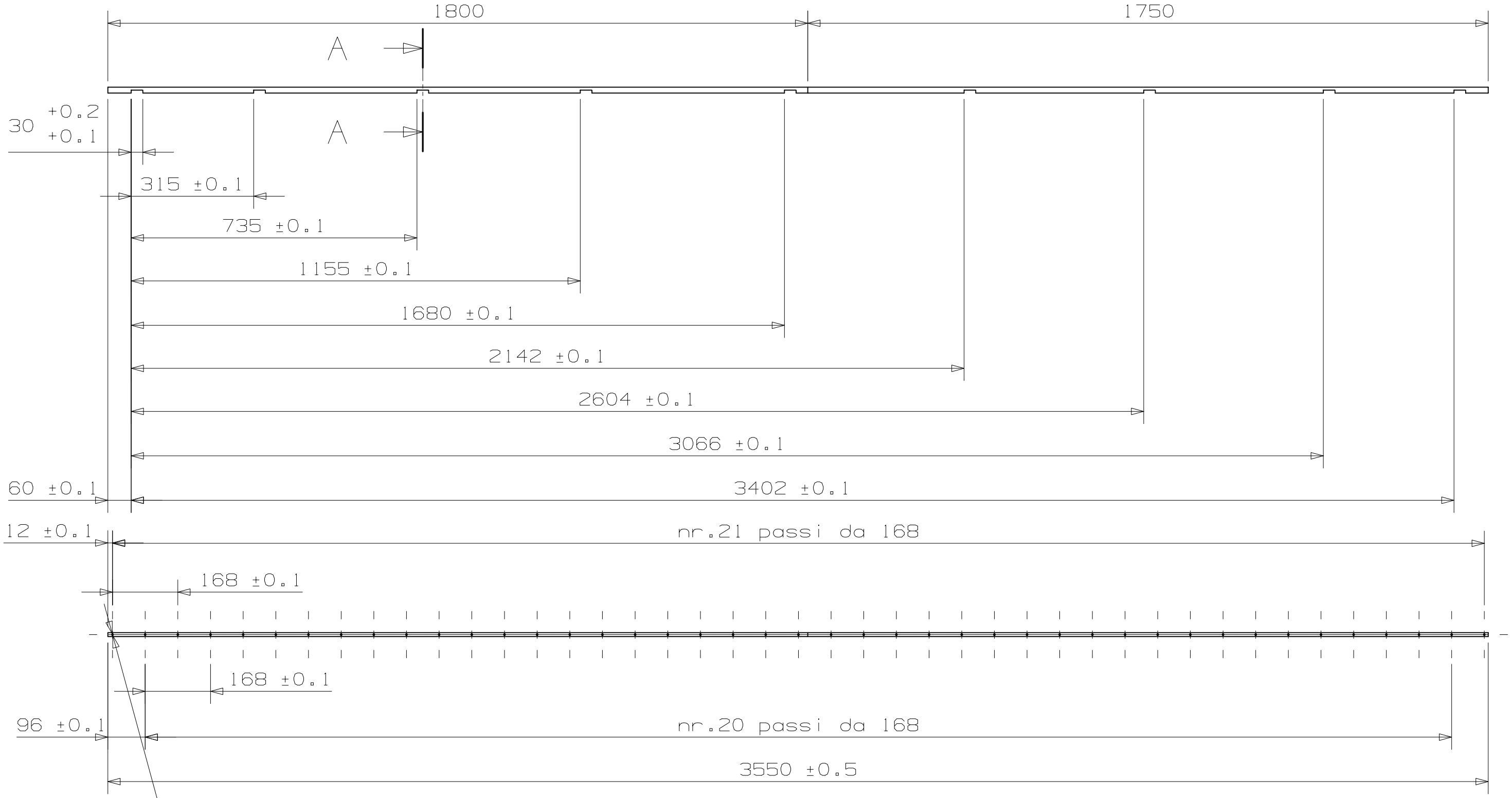

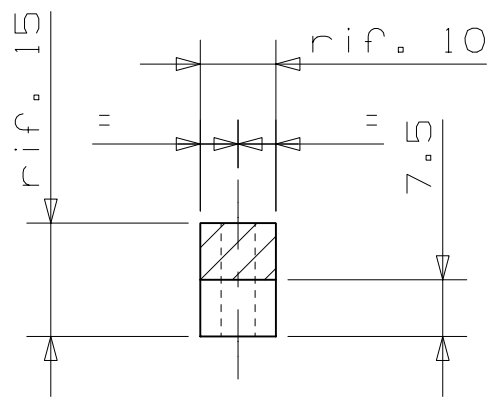

SECTION A-A
scale 1:1

N.B.: DIVIDERE LA DIMA IN NR.2 SPEZZONI ED ESEGUIRE LE LAVORAZIONI SUCCESSIVAMENTE ALLA DIVISIONE DI QUESTA

SMUSSI NON QUOTATI XXXXXX			RUGOSITA' R_a in μm 3.2 (xx xx)				TRATTAMENTO TERMICO E/O SUPERFICIALE				MATERIALE : ANTICORODAL										QUANTITA' 1
MODIFICA	MOD N°	1	2	3	4	5	6	7	8	SOSTITUI-SCE											DATA
	DATA																				FIRMA
	FIRMA									SOSTITUI-TO DA											DATA
																					FIRMA
	DISEGNATO	CONTROLLATO	APPROVATO	VERIF.NORME	TOLLERANZE GENERALI	Dimensioni mm	≤6	> 6	> 30	> 120	> 315	>1000	>2000	Alberi	h12	SCALA					
DATA	10.06.04					Grado di precisione UNI 5303	± 0.1	± 0.2	± 0.3	± 0.5	± 0.8	± 1.2	± 2			1:10					
FIRMA	RAMPAZZO M.					Dimensioni angolari in mm	> 3 ≤ 6	> 6 ≤ 30	> 30 ≤ 120	> 120				Fori	H12						
						Grado di precisione UNI 5307	±1°	±10'	±20'	±30'											

INFN SEZIONE DI PADOVA — Uff. TECNICO CAD MECCANICO

IL PRESENTE DISEGNO, A SENSI DI LEGGE, E' PROPRIETA' DELL'INFN E NON PUO' ESSERE RIPRODOTTO, UTILIZZATO NE' COMUNICATO A TERZI

DENOMINAZIONE
CMS - DIMA BLOCCHETTI CARTER
DIMA MB48-DX-SX-LEFT

CODICE DISEGNO	RESPONSABILE	GRUPPO	FOGLIO
CMS_DIMA_CARTER_01_16	XXXXXXXX	XXXXX	

INDICE MODIFICA	
1	6
2	7
3	8
4	9
5	10