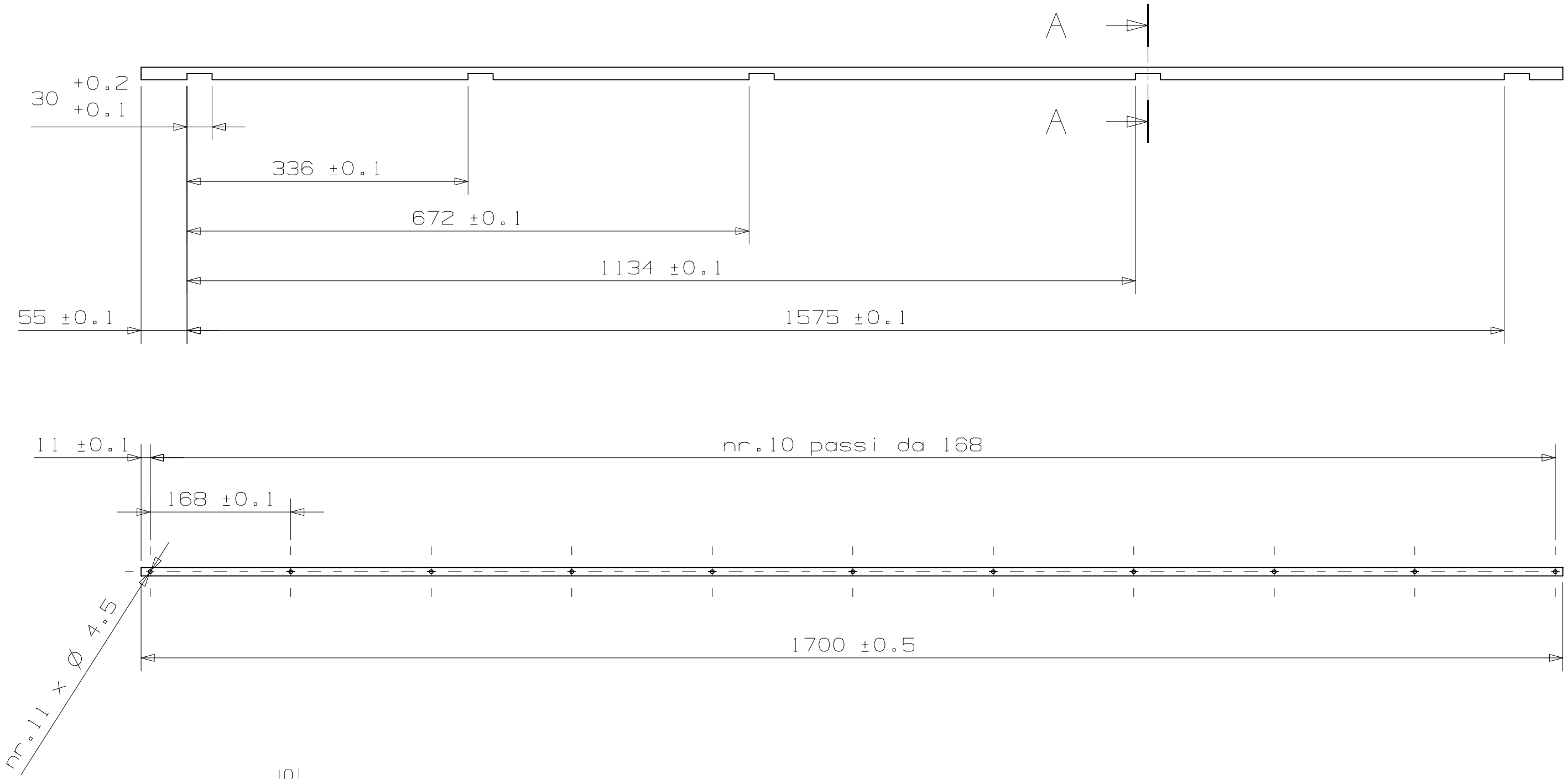

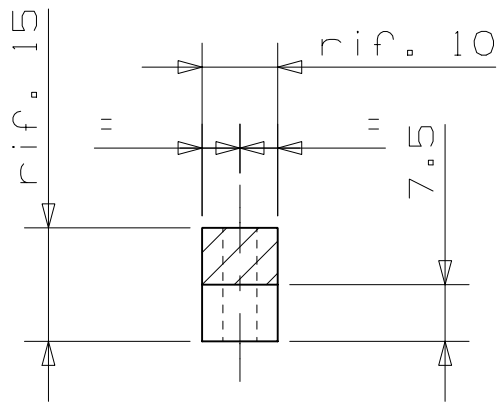

SECTION A-A
scale 1:1

SMUSSI NON QUOTATI	RUGOSITA' R_a in µm	TRATTAMENTO TERMICO E/O SUPERFICIALE	MATERIALE : ANTICORODAL	QUANTITA'
XXXXXX	3.2 (xx xx)			1

MODIFICA										SOSTITUI-SCE	DATA
MOD N°	1	2	3	4	5	6	7	8			FIRMA
DATA										SOSTITUI-TO DA	DATA
FIRMA											FIRMA

	DISEGNATO	CONTROLLATO	APPROVATO	VERIF.NORME
DATA	03.06.04			
FIRMA	RAMPAZZO M.			

TOLLERANZE GENERALI										SCALA
Dimensioni mm	≤6	> 6	> 30	> 120	> 315	>1000	>2000	Alberi	h12	1:5
Grado di precisione UNI 5303	± 0.1	± 0.2	± 0.3	± 0.5	± 0.8	± 1.2	± 2	Fori	H12	
Dimensioni angolari in mm	> 3 ≤ 6	> 6 ≤ 30	> 30 ≤ 120	> 120						
Grado di precisione UNI 5307	±1°	±10'	±20'	±30'						

INFN Uff. TECNICO CAD MECCANICO SEZIONE DI PADOVA

DENOMINAZIONE
CMS - DIMA BLOCCHETTI CARTER
DIMA MB49-LEFT

CODICE DISEGNO	RESPONSABILE	GRUPPO	FOGLIO
CMS_DIMA_CARTER_01_18	XXXXXXXX	XXXXX	

INDICE MODIFICA	
1	6
2	7
3	8
4	9
5	10

IL PRESENTE DISEGNO, A SENSI DI LEGGE, E' PROPRIETA' DELL'INFN E NON PUO' ESSERE RIPRODOTTO, UTILIZZATO NE' COMUNICATO A TERZI