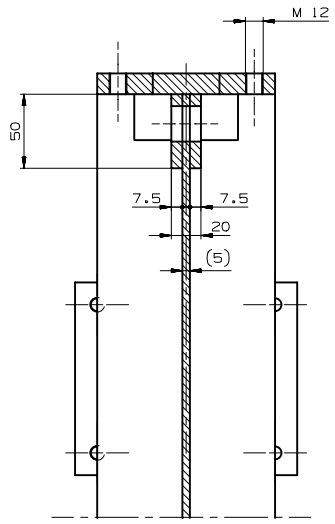

SECTION E-E

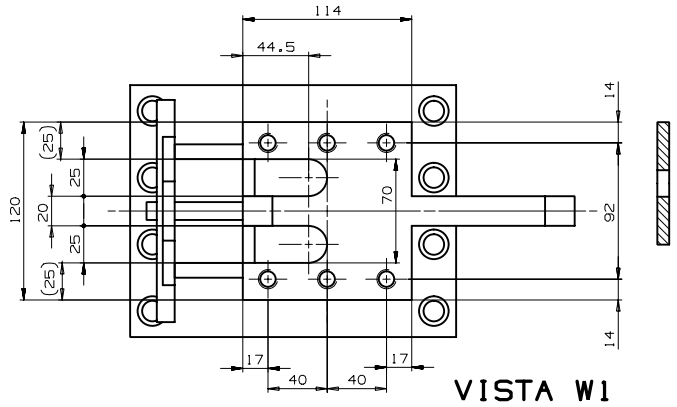

VISTA W1

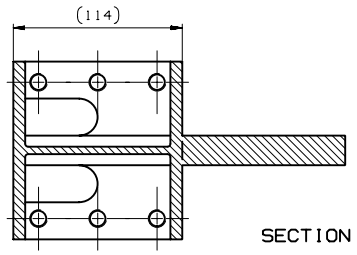

SECTION D-D

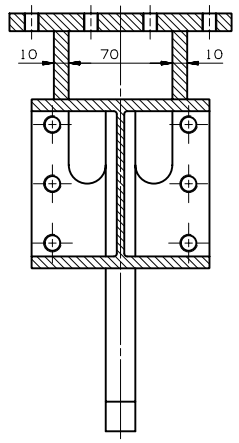

SECTION F-F

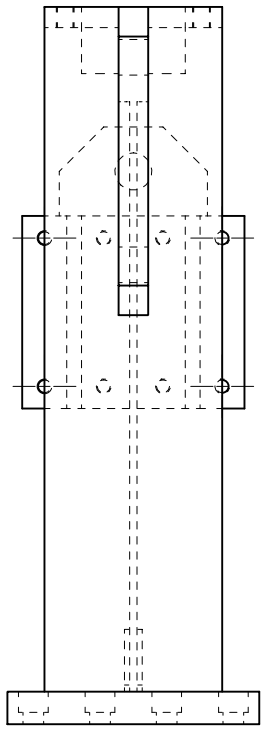

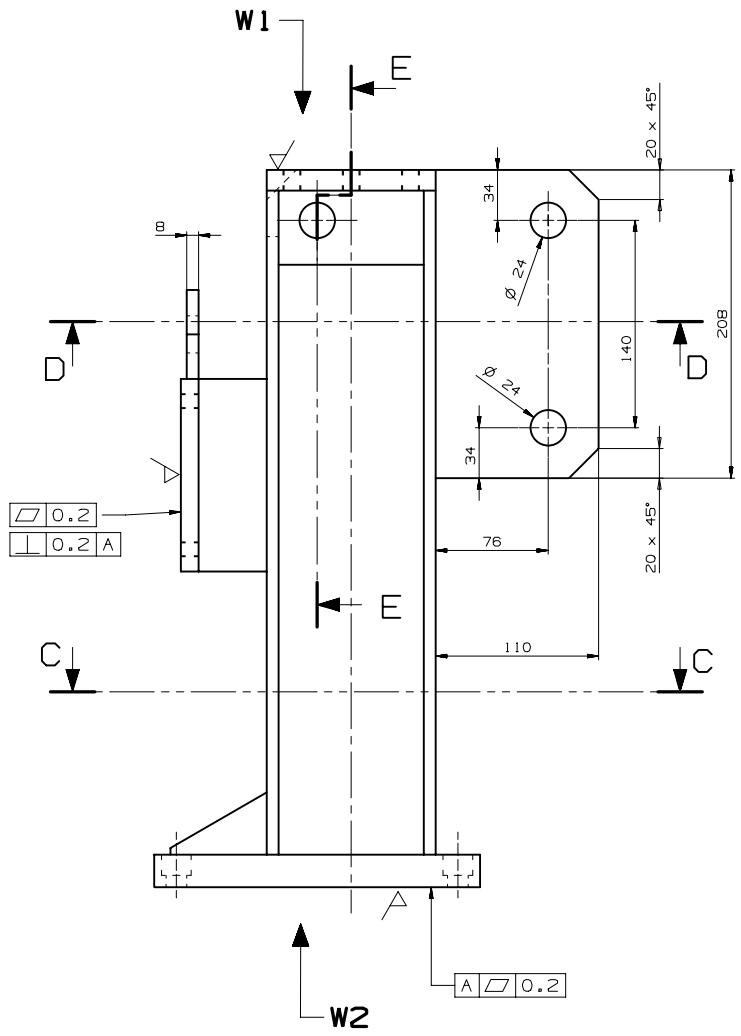

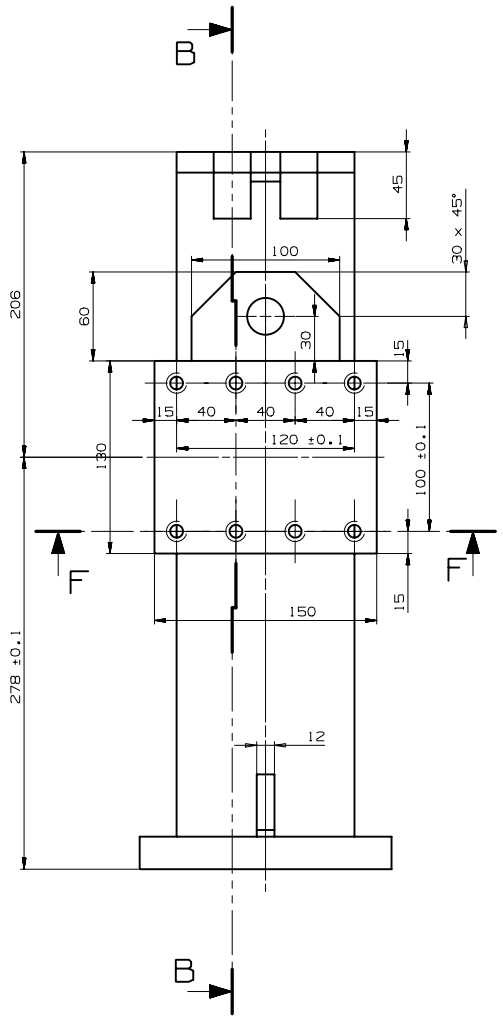

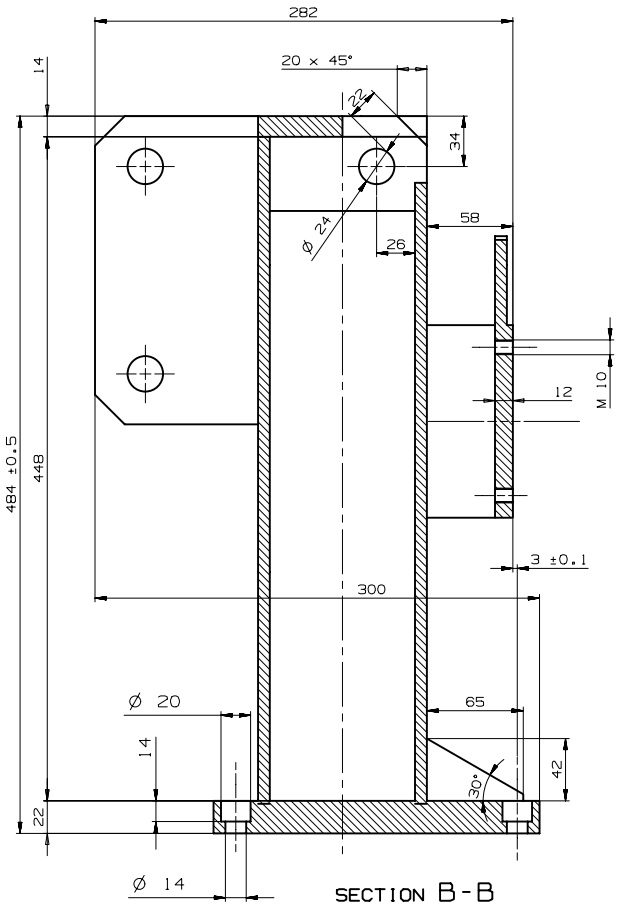

SECTION B-B

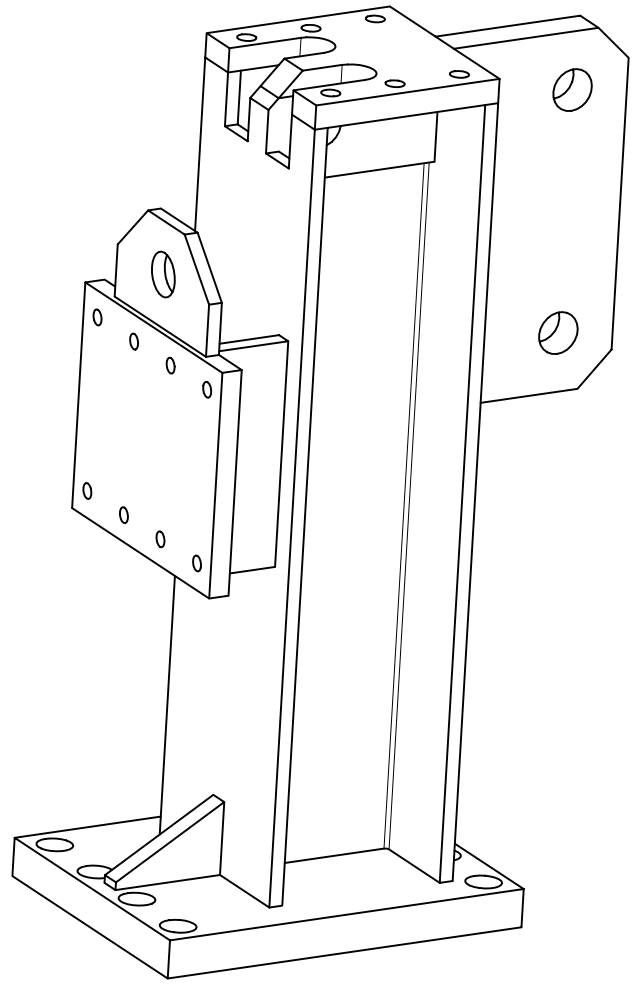

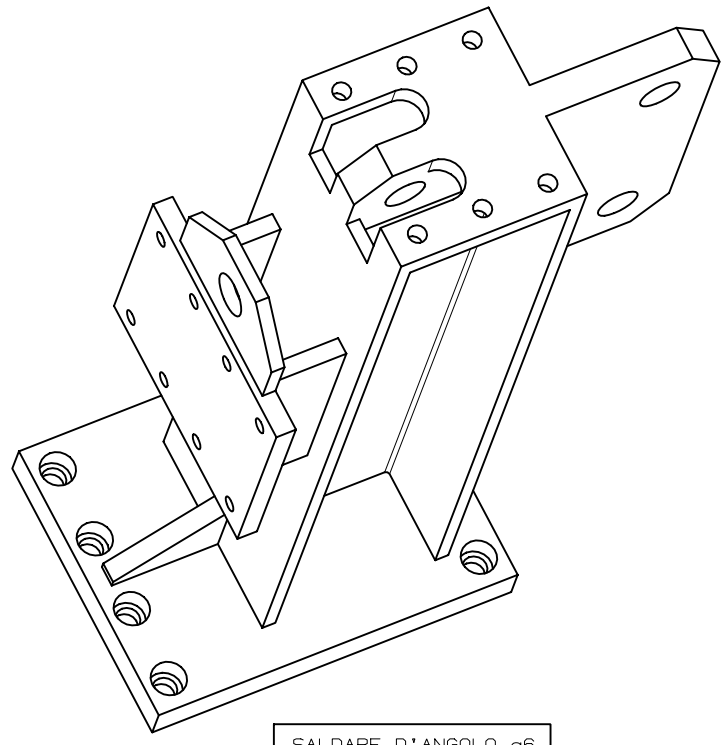

SALDARE D'ANGOLO a6

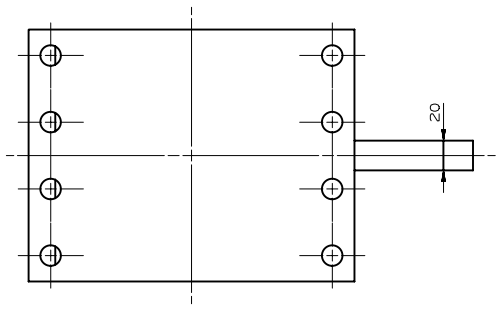

VISTA W2

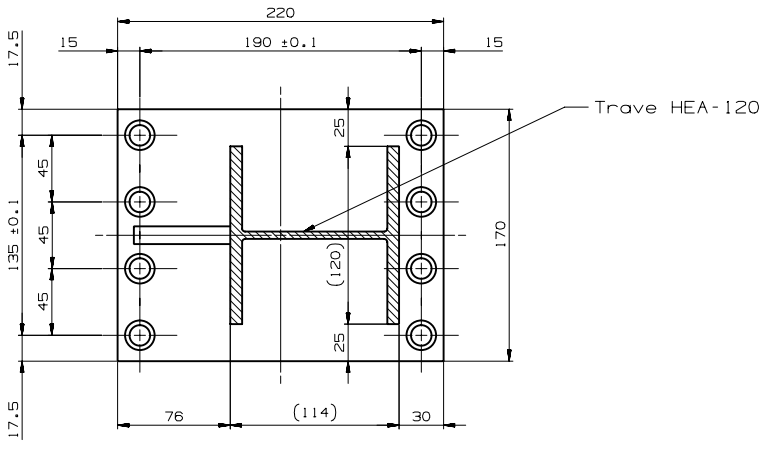

SECTION C-C

Peso 20.4 Kg	RUGOSITA' R_a in µm 3.2				TRATTAMENTO TERMICO E/O SUPERFICIALE Sabbiatura Mano Protettiva Verniciatura RAL 1023				MATERIALE : Fe 510		QUANTITA' 4
MODIFICA	MOD. N°	1	2	3	4	5	6	7	8	SOSTITUISCE	DATA / FIRMA
	DATA									SOSTITUITO DA	DATA / FIRMA
	FIRMA										
		DISEGNATO	CONTROLLATO	APPROVATO	VERIF.NORME	TOLLERANZE GENERALI	±0.5			SCALA 1:2	
	DATA	040727									
	FIRMA										

INFN Div. Tecnica e Meccanica — Sezione di Padova

DENOMINAZIONE
PILLAR per Installation Tool
con Meccanismo di Spinta

CODICE DISEGNO: INSTALL.TOOL.040416.040727.01 | RESPONSABILE: XXXXXXXX | GRUPPO: CMS | FOGLIO

INDICE MODIFICA: 1 6, 2 7, 3 8, 4 9, 5 10

IL PRESENTE DISEGNO, A SENSI DI LEGGE, E' PROPRIETA' DELL'INFN E NON PUO' ESSERE RIPRODOTTO, UTILIZZATO NE' COMUNICATO A TERZI