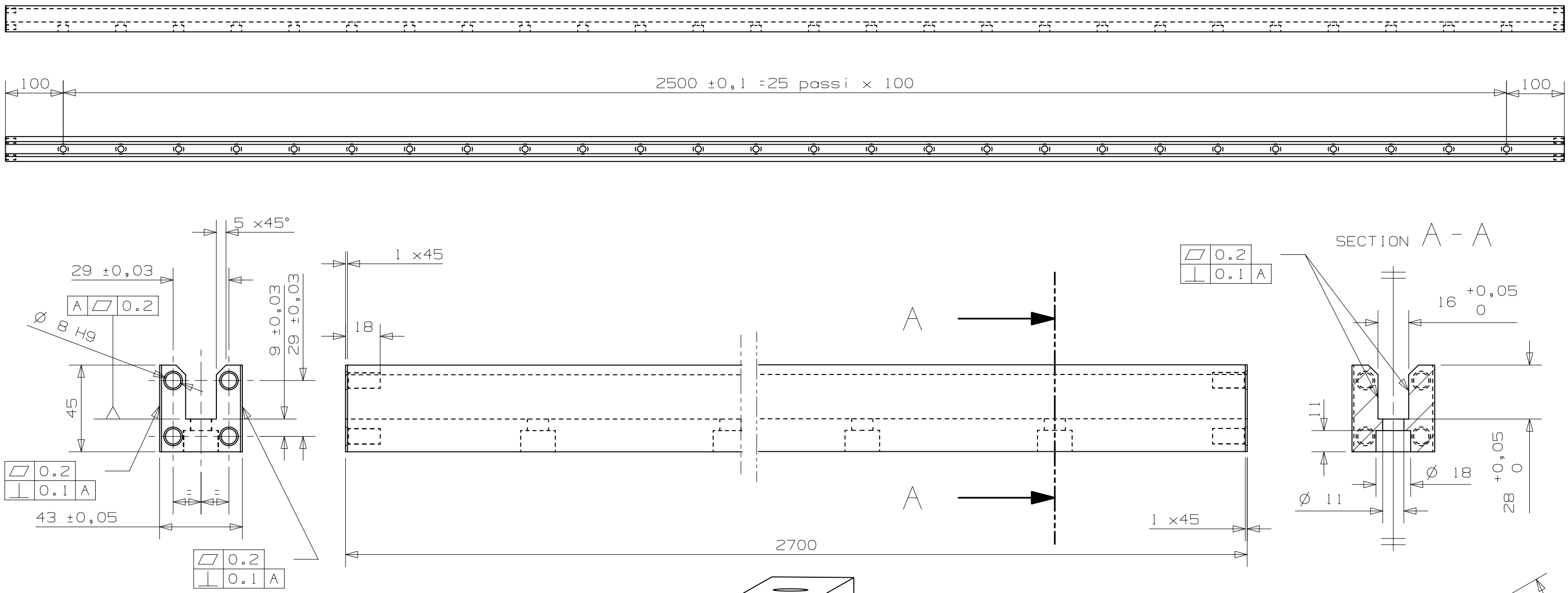

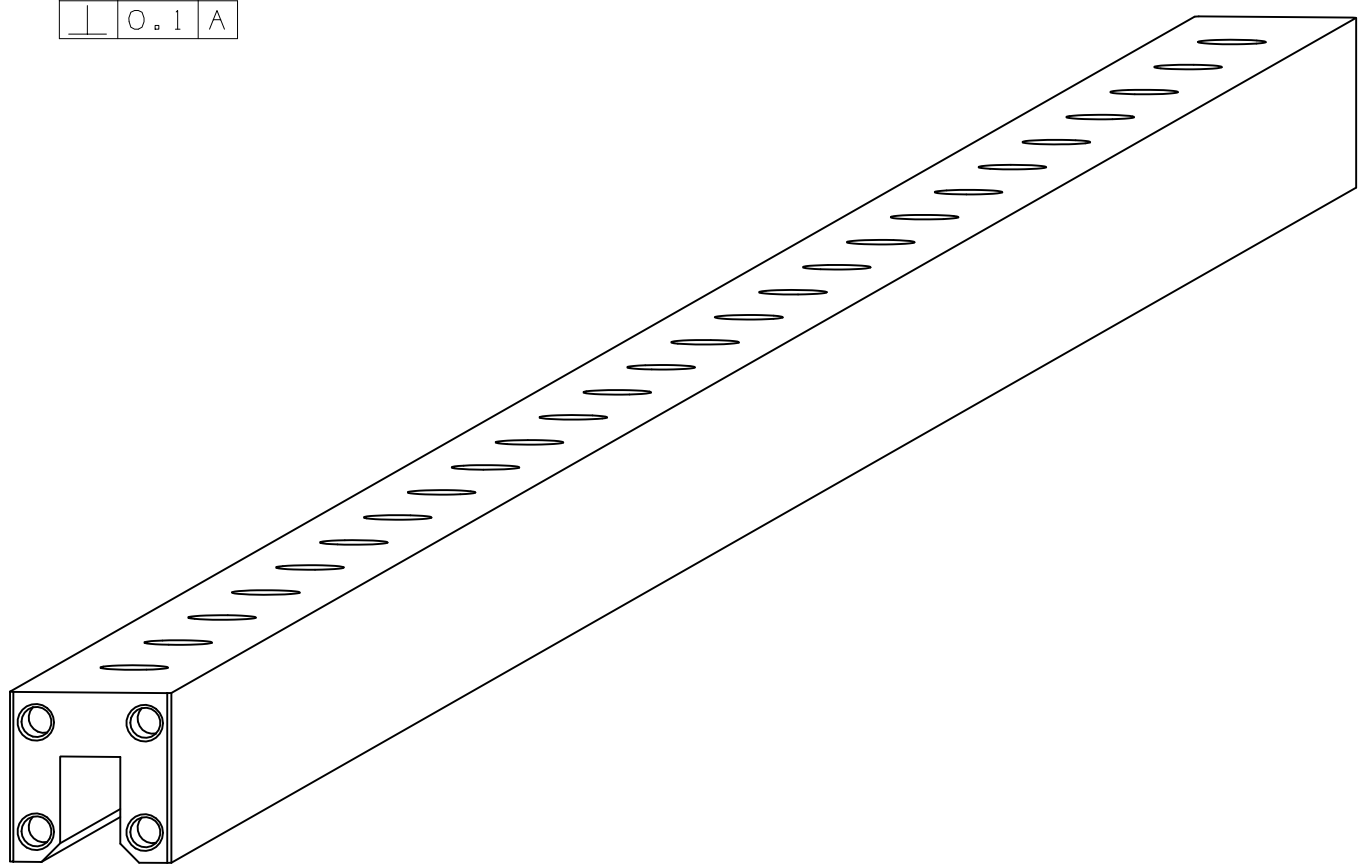

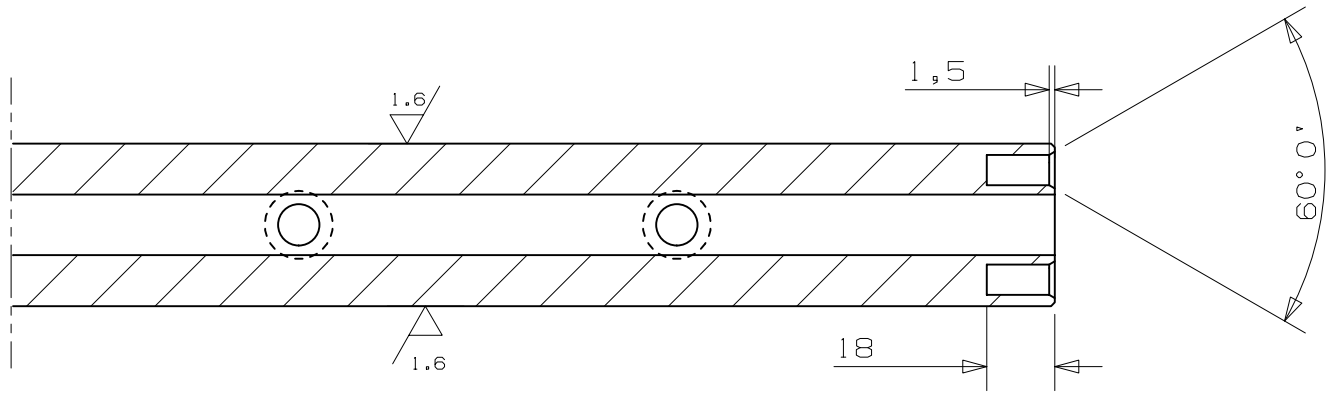

SMUSSI NON QUOTATI	RUGOSITA R_a in μm	TRATTAMENTO TERMICO E/O SUPERFICIALE	MATERIALE	QUANTITA'
	1.6	sbavatura lisciatura Anodizz. nera	anticorodal	1

	DISEGNATO	CONTROLLATO	APPROVATO	VERIF.NORME	QUOTE SENZA INDICAZIONE DI TOLLERANZA	SCALA
DATA	02.04.29				±0.2	1:2
FIRMA						

SEZIONE DI PADOVA

NOME:

guida prismatica ridotta
installation tool

COD. DIS.:

RESP.: