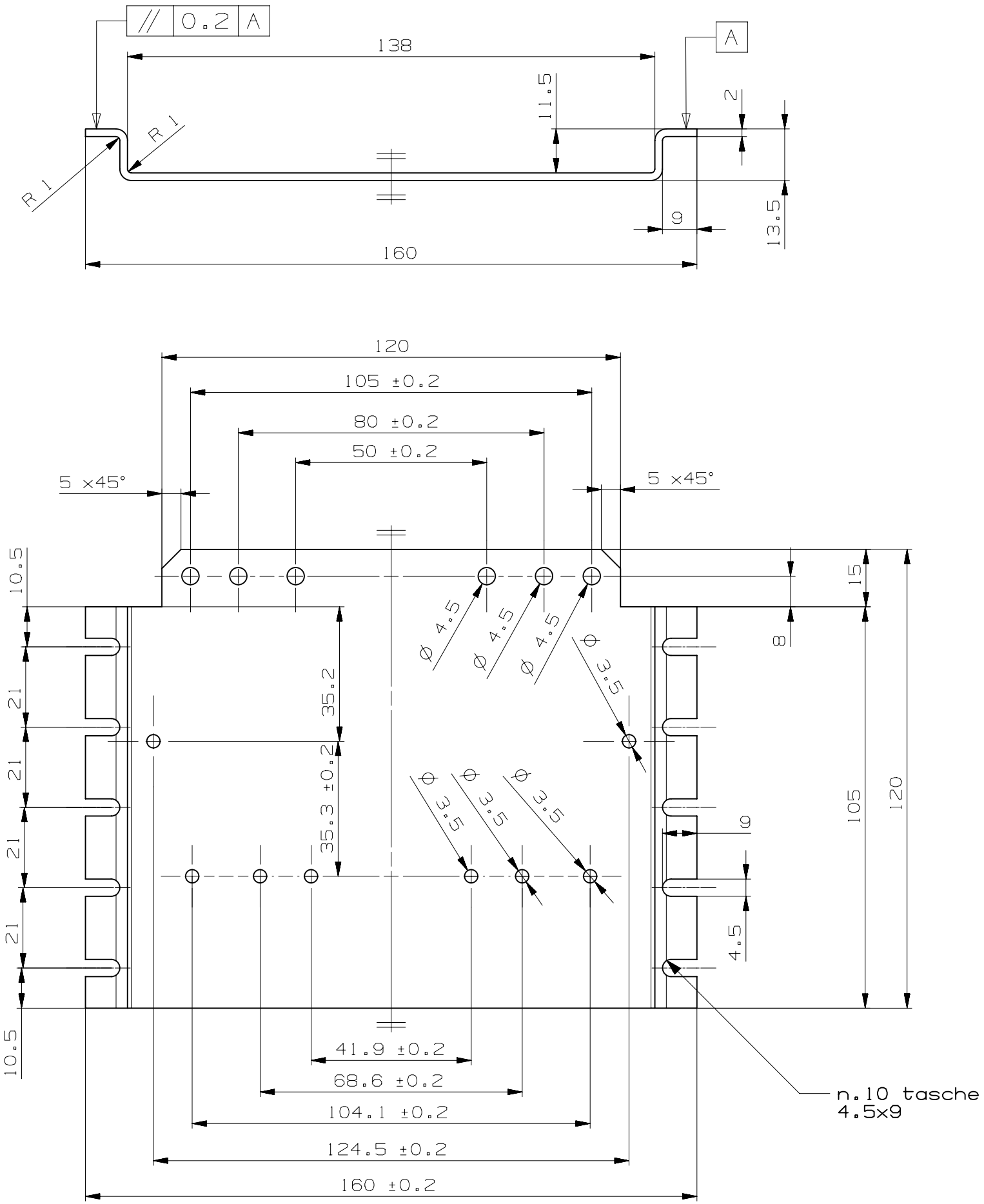

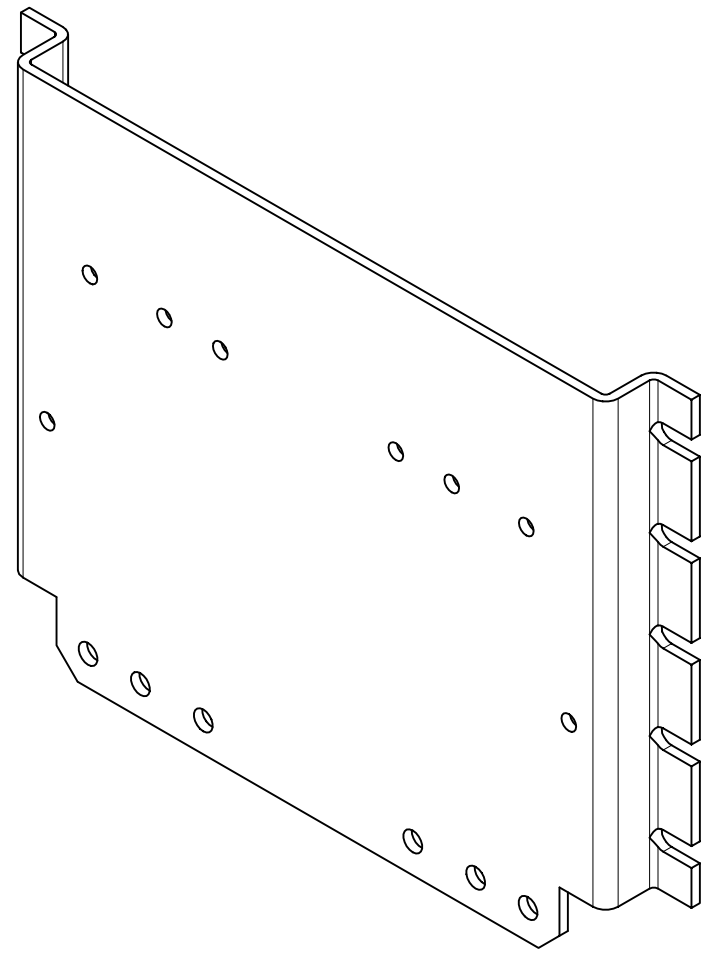

SMUSSI NON QUOTATI	RUGOSITA' R_a in μm (xx / xx / xx)	TRATTAMENTO TERMICO E/O SUPERFICIALE: sbavare	MATERIALE : rame 20/10 — QUANTITA' 270

MODIFICA		1	2	3	4	5	6	7	8		
	MOD N°									SOSTITUI-SCE	DATA / FIRMA
	DATA									SOSTITUI-TO DA	DATA / FIRMA
	FIRMA										

	DISEGNATO	CONTROLLATO	APPROVATO	VERIF.NORME
DATA	040615			
FIRMA				

TOLLERANZE GENERALI: ± 0.5

SCALA: 1:1

INFN INT. TECNICO GRUPPI MECCANICI SEZIONE DI PADOVA

DENOMINAZIONE: split board support main copper plate

comm. Pegoraro 040516 Benettoni

CODICE DISEGNO: CMS.MB.SPLITB.05

FOGLIO

INDICE MODIFICA: 1 6 / 2 7 / 3 8 / 4 9 / 5 10

IL PRESENTE DISEGNO, A SENSI DI LEGGE, E' PROPRIETA' DELL'INFN E NON PUO' ESSERE RIPRODOTTO, UTILIZZATO NE' COMUNICATO A TERZI